FLOWCLEAR™

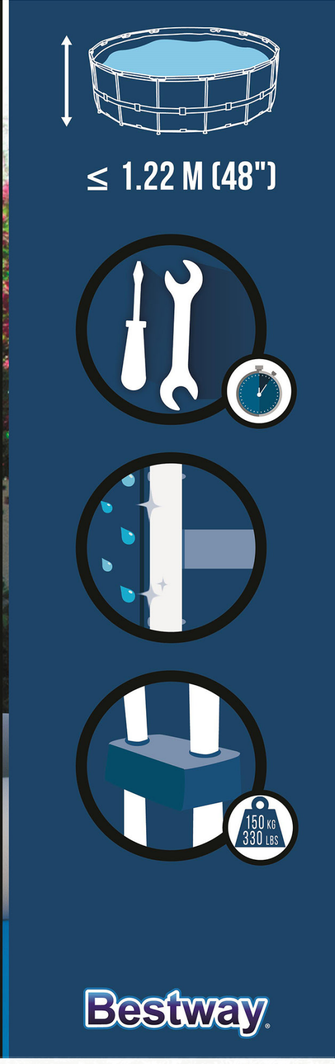

Bestway

SAFETY POOL LADDER
- Easy assembly
- Outer ladder can be secured in an upward position to prevent kids from entering the pool unsupervised
- Corrosion resistant metal frame
- Heavy-duty plastic steps
- Compatible with above ground pools up to 1.22 m (48") tall

Contents: One safety pool ladder
Made in China

VEILIGHEIDSZWEMBADLADDER
- Eenvoudige montage
- De externe trap kan in een hoge positie worden bevestigd om te voorkomen dat kinderen het zwembad onbewaakt kunnen betreden
- Corrosiebestendig metalen frame
- Stevige plastic treden
- Compatibel met bovengrondse zwembaden tot 1,22 m (48") hoog

Inhoud: Een veiligheidszwembadladder
Made in China

ΠΙΣΙΝΑ ΑΣΦΑΛΕΙΑΣ ΜΕ ΚΙΝΗΤΗ ΣΚΑΛΑ
- ΕΥΚΟΛΗ ΣΥΝΑΡΜΟΛΟΓΗΣΗ
- Η ΕΞΩΤΕΡΙΚΗ ΚΙΝΗΤΗ ΣΚΑΛΑ ΜΠΟΡΕΙ ΝΑ ΑΣΦΑΛΙΣΤΕΙ ΣΕ ΑΝΟΔΙΚΗ ΘΕΣΗ ΩΣΤΕ ΝΑ ΑΠΟΤΡΕΨΕΙ ΤΗΝ ΕΙΣΟΔΟ ΠΑΙΔΙΩΝ ΜΕΣΑ ΣΤΗΝ ΠΙΣΙΝΑ ΧΩΡΙΣ ΕΠΙΒΛΕΨΗ
- ΜΕΤΑΛΛΙΚΟ ΠΛΑΙΣΙΟ ΑΝΘΕΚΤΙΚΟ ΣΤΗ ΣΚΟΥΡΙΑ
- ΠΛΑΣΤΙΚΑ ΠΑΤΗΜΑΤΑ (ΣΚΑΛΑΣ) ΒΑΡΕΩΣ ΤΥΠΟΥ
- ΣΥΜΒΑΤΟ ΜΕ ΥΠΕΡΓΕΙΕΣ Ή ΥΠΕΡΥΨΩΜΕΝΕΣ ΠΙΣΙΝΕΣ ΕΩΣ 1,22 ΜΕΤΡΑ (48" ΙΝΤΣΕΣ) ΥΨΟΣ

ΠΕΡΙΕΧΟΜΕΝΑ: ΜΙΑ ΠΙΣΙΝΑ ΑΣΦΑΛΕΙΑΣ ΜΕ ΚΙΝΗΤΗ ΣΚΑΛΑ
ΚΑΤΑΣΚΕΥΑΖΕΤΑΙ ΣΤΗΝ ΚΙΝΑ

SÄKERHETSSTEGE
- Lätt montering
- För att förhindra barn att komma in i poolen utan tillsyn kan den yttre stegen säkras i ett uppåtriktat läge
- Korrosionsbeständig metallram
- Slitstarka plststeg
- Kompatibel med ovanmarkpooler upp till 1,22 m (48") långa

Innehåll: En säkerhetsstege
Tillverkad i Kina

BIZTONSÁGI MEDENCELÉTRA
- Könnyen összeállítható
- A külső létra rögzíthető felső pozícióban, így megelőzve a gyermekek felügyelet nélküli medencébe jutását
- Korrózióálló fémváz
- Nagy teherbírású műanyaglépcsők
- Az összes földfelszín feletti medencével kompatibilis max. 1,22 m (48 hüvelyk) magasságig

Tartalom: Egy biztonsági medencelétra
Származási hely: Kína

GÜVENLİ HAVUZ MERDİVENİ
- Kolay kurulum
- Dış merdivenler çocukların havuza gözetimsiz girmesini önlemek için yukarı doğru sabitlenebilir
- Korozyona karşı dayanıklı metal çerçeve
- Ağır hizmet tipi plastik basamaklar
- Maksimum 1,22 m (48") boyundaki zemin üstü havuzlar ile uyumludur

İçerik: Bir adet güvenli havuz merdiveni
Çin'de yapılmıştır

BASSEINI OHUTUSREDEL
- Lihtsalt kokkupandav
- Väline redel, mille saab turvata püstiasendis, et vältida laste sisenemist basseini ilma järelevalveta
- Roostekindel metallraam
- Tugevdatud plastastmed
- Soovitatav kasutamiseks maapealsetes basseinides suurusega kuni 1,22 m (48")

Sisu: üks basseini ohutusredel
Valmistatud Hiinas

ÉCHELLE DE PISCINE DE SÉCURITÉ
- Facile à monter
- L'échelle extérieure peut être sécurisée en haut pour éviter que les enfants entrent dans la piscine sans surveillance
- Structure métallique résistant à la corrosion
- Marches robustes en plastique
- Compatible avec les piscines hors sol jusqu'à 1,22 m (48") de haut

Contenus : une échelle de piscine de sécurité
Fabriqué en Chine

ESCALERA DE PISCINA DE SEGURIDAD
- Fácil montaje
- La escalera exterior se puede asegurar en una posición hacia arriba para evitar que los niños ingresen a la piscina sin supervisión
- Estructura metálica resistente a la corrosión.
- Escalones de plástico de alta resistencia
- Compatible con piscinas desmontables hasta 1,22m (48") de altura

Contenido: una escalera de seguridad para piscina
Fabricado en China

БЕЗОПАСНАЯ ЛЕСТНИЦА ДЛЯ БАССЕЙНА
- Легкая сборка
- Наружная часть лестницы может быть закреплена в поднятом вверх положении, чтобы не позволить детям заходить в бассейн без присмотра
- Рама из стойкого к коррозии металла
- Сверхпрочные пластиковые ступени
- Подходит для наземных бассейнов высотой до 1,22 м (48")

В комплект входит: одна безопасная лестница для бассейна
Сделано в Китае

TURVA-ALLASTIKKAAT
- Helppo koota
- Ulkotikkaat voidaan kiinnittää yläasentoon, jotta lapset eivät pääse altaaseen yksinään
- Korroosionkestävä metallikehikko
- Kestävät muoviaskelmat
- Soveltuu maanpinnan yläpuolella oleviin uima-altaisiin, joiden reunan korkeus on enintään 1,22 m (48")

Sisältö: Yhdet turva-allastikkaat
Valmistusmaa: Kiina

BASEINA DROŠĪBAS KĀPNES
- Viegla uzstādīšana
- Ārējās kāpnes var tikt nostiprinātas uz augšu, lai bērni nevarētu iekļūt baseinā bez uzraudzības.
- Pret koroziju izturīgi metāla rāmji
- Izturīgi plastmasas pakāpieni
- Saderīgs ar virszemes baseiniem augstumā līdz 1,22 m (48")

Komplektācijas: vienas baseina drošības kāpnes
Ražotājvalsts: Ķīna

SCARĂ DE PISCINĂ DE SIGURANȚĂ
- Instalare ușoară
- Scara exterioară poate fi fixată în poziție verticală pentru a împiedica copiii să intre în piscină nesupravegheați
- Cadru metalic rezistent la coroziune
- Trepte din plastic rezistent
- Compatibilă cu piscinele supraterane înalte până la 1,22 m (48")

Conținut: O scară de piscină de siguranță
Fabricat în China

SIGURNOSNE MERDEVINE ZA BAZEN
- Jednostavna montaža
- Spoljne merdevine mogu se podići prema gore da se spreči decl da uđe u bazen bez nadzora
- Metalni ram otporan na koroziju
- Izdržljive plastične stepenice
- Odgovara nadzemnim bazenima visine do 122 cm

Sadržaj: Jedne sigurnosne merdevine
Proizvedeno u Kini

POOL-SICHERHEITSLEITER
- Einfacher Aufbau
- Kindersicherung durch hochklappbaren Einstieg
- Stahlrohrkonstruktion mit Korrosionsschutz-Beschichtung
- Robuste Kunststoffstufen
- Kompatibel mit Oberflächenpools bis 1,22 m (48") Höhe

Inhalt: eine Sicherheitsleiter
Hergestellt in China

SIKKERHEDSBASSINSTIGE
- Nem at samle
- Den udvendige stige kan fastgøres i en hævet position for at forhindre børn i at komme op i bassinet uden opsyn
- Korrosionsbestandig metalramme
- Slidstærke plastiktrin
- Passer til bassiner på jorden på op til 1,22 m (48") i højden

Indhold: En sikkerhedsbassinstige
Lavet i Kina

BEZPEČNOSTNÍ BAZÉNOVÉ SCHŮDKY
- Snadná montáž
- Vnější část je možné zajistit v horní poloze. Tak se zabrání tomu, aby se děti mohly do bazénu dostat bez dozoru.
- Korozivzdorné kovové rámy
- Odolné plastové stupínky
- Kompatibilní s nadzemními bazény do výšky 1,22 m (48")

Obsah: Jedny bezpečnostní bazénové schůdky
Vyrobeno v Číně

BEZPEČNOSTNÝ REBRÍK DO BAZÉNA
- Jednoduchá montáž
- Vonkajší rebrík môže byť zaistený v hornej polohe, aby zabránil deťom vniknúť do bazéna bez dozoru
- Kovové rámy odolné voči korózii
- Odolné plastové schodíky
- Kompatibilná s nadzemnými bazénmi do priemeru 1,22 m (48")

Obsah: Jeden bezpečnostný rebrík do bazéna
Vyrobené v Číne

BASEINO KOPĖČIOS
- Paprasta surinkti
- Išorinės kopėčios pastačius gali būti užfiksuotos, kad neprižiūrimi vaikai nepatektų į baseiną
- Korozijai atsparus metalinis rėmas
- Tvirti plastikiniai laipteliai
- Suderinamos su nurodytais ant žemės statomais baseinais iki 1,22 m (48 col.) aukščio

Sudėtis: Vienos baseino kopėčios
Pagaminta Kinijoje

БЕЗОПАСНА СТЪЛБА ЗА БАСЕЙН
- Лесен монтаж
- Външната стълба може да бъде застопорена в позиция нагоре, за да предотврати влизането на деца в басейна без надзор
- Устойчива на корозия метална рамка
- Устойчиви пластмасови стъпала
- Съвместимо с надземни басейни с височина до 1,22 m (48")

Съдържание: Една безопасна стълба за басейн
Произведено в Китай

سلم آمن لحمام السباحة
- سهولة التجميع
- يمكن تأمين السلم الخارجي في وضع معتدل لمنع الأطفال من دخول حمام السباحة بدون إشراف
- إطار معدني مقاوم للتآكل
- درجات بلاستيكية متينة
- متوافق مع حمامات السباحة المبنية فوق الأرض والتي يصل طولها إلى 1.22 م (48 بوصة)

المحتويات: سلم واحد آمن لحمام السباحة
صُنع في الصين

SCALETTA DI SICUREZZA PER PISCINA
- Si monta facilmente
- La scaletta esterna può essere fissata all'insù per impedire ai bambini di entrare in piscina in assenza della sorveglianza di un adulto
- Struttura in metallo resistente alla corrosione
- Gradini in plastica ultra resistenti
- Compatibile con piscine fuori terra fino a 1.22 m di altezza

Contenuto: una scaletta di sicurezza per piscina
Prodotto in Cina

ESCADA DE PISCINA DE SEGURANÇA
- Montagem fácil
- A escada externa pode ser fixada em uma posição ascendente para impedir que crianças entrem na piscina sem supervisão
- Estrutura metálica resistente à corrosão
- Degraus de plástico para serviços pesados
- Compatible con piscinas desmontables hasta 1,22m (48") de altura

Conteúdo: Uma escada de piscina de segurança
Fabricado na China

BASSENG-SIKKERHETSSTIGE
- Enkel montering
- Ytre stige kan festet i en oppadgående posisjon for å forhindre at barn trer inn i bassenget uten tilsyn
- Korrosjonsbestandig metallramme
- Kraftige plasttrinn
- Kan brukes i bassenger over bakkenivå opp til 1,22 m (48") høye

Innhold: En basseng-sikkerhetsstige
Laget i Kina

BEZPIECZNA DRABINA DO BASENU
- Łatwy montaż
- Zewnętrzną część drabiny można zabezpieczyć w pozycji pionowej, aby uniemożliwić dzieciom wchodzenie do basenu bez nadzoru
- Odporna na korozję metalowa rama
- Wytrzymałe stopnie z tworzywa sztucznego
- Kompatybilna z basenami naziemnymi o wysokości do 1,22 m

Zawartość: Jedna bezpieczna drabina
Wyprodukowano w Chinach

VARNOSTNA LESTEV ZA BAZEN
- Enostavna montaža
- Zunanjo lestev je mogoče dvigniti navzgor in tako preprečiti, da bi otroci vstopili v bazen brez nadzora
- Kovinsko ogrodje, odporno proti koroziji
- Vzdržljive plastične stopnice
- Primerna za nadzemne bazene višine do 122 cm

Vsebina: Ena varnostna lestev
Izdelano na Kitajskem

SIGURNOSNE LJESTVE ZA BAZEN
- Jednostavna montaža
- Vanjske ljestve mogu se podići prema gore kako bi se spriječilo da djeca bez nadzora uđu u bazen
- Metalni okvir otporan na koroziju
- Izdržljive plastične stepenice
- Odgovara nadzemnim bazenima visine do 122 cm

Sadržaj: Jedne sigurnosne ljestve
Proizvedeno u Kini

WARNING! PLEASE READ THE INSTRUCTION MANUAL CAREFULLY AND KEEP IT FOR FUTURE REFERENCE.
ATTENTION! VEUILLEZ LIRE ATTENTIVEMENT LA NOTICE D'INSTRUCTIONS ET CONSERVEZ-LA POUR POUVOIR LA CONSULTER EN CAS DE BESOIN.
ACHTUNG! BITTE LESEN SIE DAS HANDBUCH SORGFÄLTIG DURCH UND BEWAHREN SIE ES ALS KÜNFTIGE REFERENZ AUF.
AVVERTENZA! LEGGERE ATTENTAMENTE IL MANUALE DI ISTRUZIONI E CONSERVARLO PER FUTURI RIFERIMENTI.
WAARSCHUWING! LEES DE HANDLEIDING ZORGVULDIG EN BEWAAR ZE VOOR TOEKOMSTIGE REFERENTIE.
¡ADVERTENCIA! LEA ATENTAMENTE EL MANUAL DE INSTRUCCIONES Y GUÁRDELO PARA FUTURAS CONSULTAS.
ADVARSEL! LÆS VENLIGST INSTRUKTIONSMANUALEN OMHYGGELIGT OG GEM DEN TIL SENERE OPSLAG.
ATENÇÃO! POR FAVOR LEIA CUIDADOSAMENTE O MANUAL DE INSTRUÇÕES E GUARDE-O PARA REFERÊNCIA FUTURA.
ΠΡΟΕΙΔΟΠΟΙΗΣΗ! ΠΑΡΑΚΑΛΟΥΜΕ ΔΙΑΒΑΣΤΕ ΠΡΟΣΕΚΤΙΚΑ ΤΟ ΕΓΧΕΙΡΙΔΙΟ ΟΔΗΓΙΩΝ ΚΑΙ ΦΥΛΑΞΤΕ ΤΟ ΓΙΑ ΜΕΛΛΟΝΤΙΚΗ ΑΝΑΦΟΡΑ.
ВНИМАНИЕ! ВНИМАТЕЛЬНО ИЗУЧИТЕ РУКОВОДСТВО ПО ЭКСПЛУАТАЦИИ И СОХРАНИТЕ ЕГО ДЛЯ ДАЛЬНЕЙШЕГО ИСПОЛЬЗОВАНИЯ В СПРАВОЧНЫХ ЦЕЛЯХ.
UPOZORNĚNÍ! PEČLIVĚ PŘEČTĚTE INSTRUKČNÍ PŘÍRUČKU A UCHOVEJTE JI PRO BUDOUCÍ NAHLÍŽENÍ.
ADVARSEL! VENNLIGST LES INSTRUKSJONSHÅNDBOKEN GRUNDIG OG OPPBEVARE DEN FOR FRAMTIDIG REFERANSE.
VARNING! LÄS IGENOM BRUKSANVISNINGEN NOGA OCH SPARA DEN FÖR FRAMTIDA BRUK.
VAROITUS! LUE KÄYTTÖOHJE HUOLELLISESTI, JA SÄILYTÄ SE TULEVAA KÄYTTÖÄ VARTEN.
UPOZORNENIE! STAROSTLIVO SI PROSÍM PREČÍTAJTE POKYNY V TOMTO NÁVODE A UCHOVAJTE HO PRE BUDÚCE POTREBY.
OSTRZEŻENIE! NALEŻY DOKŁADNIE PRZECZYTAĆ I ZACHOWAĆ PONIŻSZĄ INSTRUKCJĘ OBSŁUGI DO PÓŹNIEJSZEGO WGLĄDU.
FIGYELMEZTETÉS! ALAPOSAN OLVASSA EL, ÉS TEGYE FÉLRE AZ ÚTMUTATÓT, HOGY A JÖVŐBEN BÁRMIKOR BELENÉZHESSEN.
BRĪDINĀJUMS! LŪDZU, UZMANĪGI IZLASIET UN SAGLABĀJIET TURPMĀKĀM ATSAUCĒM.
ĮSPĖJIMAS! ATIDŽIAI PERSKAITYKITE NAUDOJIMO INSTRUKCIJAS IR LAIKYKITE PATOGIOJE VIETOJE, KAD VĖLIAU GALĖTUMĖTE JOMIS PASINAUDOTI.
OPOZORILO! POZORNO PREBERITE NAVODILA IN JIH SHRANITE, SAJ JIH BOSTE V PRIHODNJE MOREBITI POTREBOVALI.
UYARI! LÜTFEN TALIMATLAR KILAVUZUNU DIKKATLI BIR ŞEKILDE OKUYUN VE GELECEKTE REFERANS OLARAK KULLANMAK IÇIN SAKLAYIN.
AVERTISMENT! VĂ RUGĂM SĂ CITIȚI MANUALUL DE INSTRUCȚIUNI CU ATENȚIE ȘI SĂ-L PĂSTRAȚI PENTRU CONSULTĂRILE VIITOARE.
ВНИМАНИЕ! МОЛЯ, ПРОЧЕТЕТЕ РЪКОВОДСТВОТО С ИНСТРУКЦИИ ВНИМАТЕЛНО И ГО ЗАПАЗЕТЕ ЗА БЪДЕЩА КОНСУЛТАЦИЯ.
UPOZORENJE! PROČITAJTE PAŽLJIVO PRIRUČNIK S UPUTAMA I SAČUVAJTE GA ZA BUDUĆU UPORABU.
HOIATUS! LUGEGE JUHISED HOOLIKALT LÄBI JA HOIDKE JÄRGNEVAKS KASUTAMISEKS ALLES.
UPOZORENJE! MOLIMO VAS DA PAŽLJIVO PROČITATE I SAČUVATE OVA UPUTSTVA AKO VAM ZATREBAJU U BUDUĆNOSTI.
تحذير! اقرأ كتيب التعليمات هذا بعناية، واحتفظ به للرجوع إليها مستقبلاً.

Please read carefully and keep for future reference.
À lire attentivement et à conserver pour consultation ultérieure.
Bitte sorgfältig lesen und für späteres Nachschlagen aufbewahren.
Leggere attentamente e conservare per futuri riferimenti.
Zorgvuldig lezen en bewaren voor toekomstige referentie.
Lea detenidamente y conserve este documento para consultas futuras.
Læs dette omhyggeligt, og opbevar det til fremtidig brug.
Por favor leia cuidadosamente e guarde para referência futura.
ΠΑΡΑΚΑΛΟΥΜΕ ΔΙΑΒΑΣΤΕ ΠΡΟΣΕΚΤΙΚΑ ΚΑΙ ΦΥΛΑΞΤΕ ΓΙΑ ΜΕΛΛΟΝΤΙΚΗ ΑΝΑΦΟΡΑ.
Внимательно изучите инструкции и сохраните их для дальнейшего использования в справочных целях.
Pečlivě přečtěte a uchovejte pro budoucí nahlížení.
Les nøye gjennom disse anvisningene og ta vare på dem for fremtidig referanse.
Läs noggrant och bevara för framtida behov.
Lue nämä tiedot huolellisesti ja säilytä mahdollista tulevaa tarvetta varten.
Pozorne si prečítajte a odložte na neskoršie použitie.
Prosimy o dokładne przeczytanie i zachowanie tego dokumentu do późniejszego wglądu.
Alaposan olvassa el, és tegye félre, hogy a jövőben bármikor belenézhessen.
Lūdzu, uzmanīgi izlasiet un saglabājiet turpmākām atsaucēm.

Atidžiai perskaitykite ir išsaugokite, kad galėtumėte peržiūrėti ateityje.
Previdno preberite in shranite ta navodila za prihodnjo uporabo.
Lütfen dikkatli bir şekilde okuyun ve gelecekte referans olarak kullanmak için saklayın.
Vă rugăm să citiți cu atenție și să păstrați pentru a consulta pe viitor.
Моля, прочетете внимателно и запазете за бъдеща консултация.
Pažljivo pročitajte i sačuvajte za buduću uporabu.
Lugege need juhised hoolikalt läbi ja hoidke järgnevaks kasutamiseks alles.
Molimo pročitajte pažljivo i sačuvajte ova uputstva da ih imate ako vam zatrebaju u budućnosti.
فضلاً، اقرأه بعناية واحتفظ به للرجوع إليها مستقبلاً.

- Secured means of access
- 90 days warranty
- Maximum wall height 1.22 m (48") and wall width 30 cm (11.8")
- Overall dimension

- Безопасные средства доступа
- 90- дневная гарантия
- Максимальная высота стены бассейна 1.22м. (48"), ширина 30см.(11,8")
- Общие размеры

- Apsaugota prieiga
- 90 dienų garantija
- Didžiausias sienelės aukštis – 1.22m (48"), o plotis – 30cm (11,8")
- Bendrieji matmenys

- Moyen d'accès sécurisé
- 90 jours de garantie
- Hauteur de paroi de 1.22m (48po) et largeur de paroi de 30cm (11,8po) maximum
- Dimension totale

- Zabezpečený přístup
- Záruka 90 dní
- Maximální výška stěny 1.22m (48") a šířka 30cm (11,8")
- Celkové rozměry

- Zavarovani dostop
- 90- dnevna garancija
- Višina stene največ 1.22m (48"), debelina pa največ 30cm (11,8")
- Skupne mere

- Gesicherte Zugangseinrichtung
- 90 Tage Garantie
- Wandhöhe maximal 1.22m (48") und Wandbreite maximal 30cm (11,8")
- Gesamtabmessungen

- Sikret tilgan
- 90 dagers garanti
- Maksimal vegghøyde på 1.22m (48") og opp til 30cm (11,8") brede
- Totale mål

- Yanlardan erişime kapalı
- 90 günlük garantı
- Maksimum duvar yüksekliği 1.22m (48") ve duvar genişliği 30cm (11,8")
- Genel boyutlar

- Sistemi di accesso con protezione
- 90 giorni di garanzia
- Altezza massima di 1.22m (48") e larghezza massima di 30cm (11,8")
- Dimensioni complessive

- Säkert sätt för tillgång
- 90 dagars garanti
- Maximal vägghöjd på 1.22m (48") och maximal väggbredd på 30cm (11,8")
- Storlek, totalt

- Mijloace securizate de acces
- 90 zile garanție
- Înălțime maximă a peretelui de 1.22m (48") și lățime a peretelui de 30cm (11,8")
- Dimensiune totală

- Beveiligd toegangsmiddel
- 90 dagen garantie
- Maximum wandhoogte 1.22m (48") en wandbreedte 30cm (11,8")
- Algemene afmeting

- Suojattu pääsy
- 90 päivän takuu
- Seinämän enimmäiskorkeus on 1.22m (48") ja seinämän enimmäisleveys on 30cm (11,8")
- Kokonaismitat

- Сигурни средства за достъп
- 90- дневна гаранция
- Максимална височина 7на стена 1.22м (48") и ширина на стената 30см (11,8")
- Габаритен размер

- Medio de acceso seguro
- Garantía de 90 días
- Altura máxima de la pared 1.22m (48") y grosor máximo 30cm (11,8")
- Dimensiones totales

- Zabezpečené prostriedky prístupu
- 90- dňová záruka
- Maximálna výška steny 1.22m (48") a šírka steny 30cm (11,8")
- Celkové rozmery

- Neosiguran način pristupa
- 90 dana jamstvo
- Bočne stjenke visoke najviše 1.22m (48") i široke najviše 30cm (11,8")
- Ukupna veličina

- Sikret adgangsstige
- 90 dages garanti
- Største væghøjde 1.22m (48") og vægbredde 30cm (11,8")
- Ydermål

- Dostęp zabezpieczony
- 90 dniowa gwarancja
- Maksymalne wymiary ściany to wysokość: 1.22m (48") i szerokość: 30cm (11,8")
- Całkowite wymiary

- Kinnitatud basseiniredel
- Garantiiaeg 90 päeva
- Maksimaalne seina kõrgus on 1.22m (48") ja laius 30cm (11,8")
- Gabariitmõõtmed

- Meios de acesso protegidos
- Período de garantia: 90 dias
- Altura máxima da parede 1.22m (48") e espessura da parede 30cm (11,8")
- Dimensões gerais

- Biztosított hozzáférési helyek
- 90- napos garancia
- Maximális falmagasság: 1.22m (48"); maximális falvastagság: 30cm (11,8")
- Külső befoglaló méret

- Osiguran pristup
- 90 dana garancija
- Maksimalna visina zidova 1.22m (48") i širina zidova 30cm (11,8")
- Ukupne dimenzije

- ΑΣΦΑΛΙΣΜΕΝΟ ΜΕΣΟ ΠΡΟΣΒΑΣΗΣ
- 90 ΜΕΡΕΣ ΕΓΓΥΗΣΗ
- ΜΕΓΙΣΤΟ ΥΨΟΣ ΤΟΙΧΩΜΑΤΟΣ 1.22μ. (48") ΚΑΙ ΠΛΑΤΟΣ ΤΟΙΧΩΜΑΤΟΣ 30εκατ. (11,8")
- ΣΥΝΟΛΙΚΕΣ ΔΙΑΣΤΑΣΕΙΣ

- Nodrošināti pieejas līdzekļi
- 90 dienu garantija
- Maksimālais sienas augstums 1.22m (48") un sienas platums 30cm (11,8")
- Kopējie izmēri

- وسيلة دخول آمنة
- ضمان لمدة 90 يومًا
- أقصى ارتفاع للجدار 1.22م (48") وعرض الجدار 30سم (11.8")
- الأبعاد الكلية

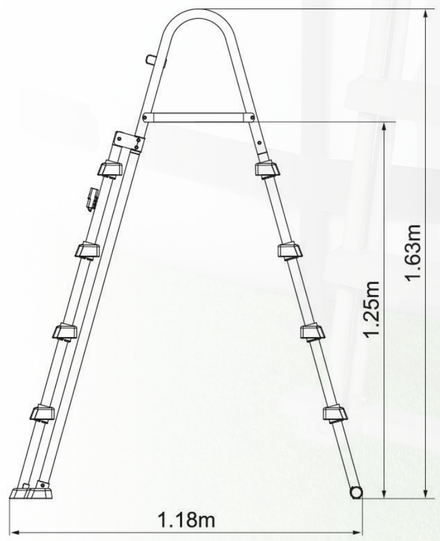

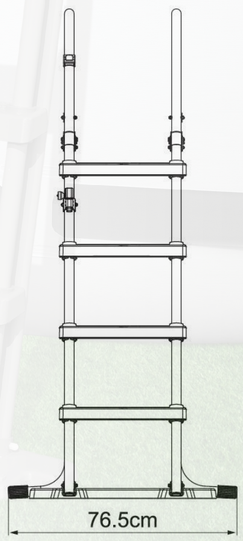

20
PAP