8′ 2.44 M

Bestway®

20 PAP

51 CM 20″

90% 1,688 L 446 gal.

40+ UPF uvcareful

FRAMELINK SYSTEM™

DURAPLUS™ 3x

STEEL PRO™

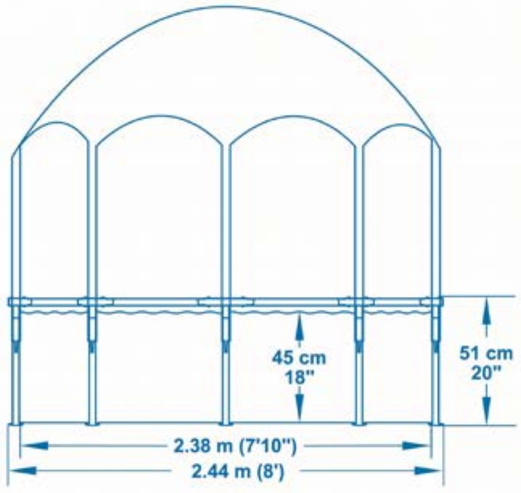

Dimensions-Capacities
Dimensions-Capacités
Abmessungen-Fassungsvermögen
Dimensioni-Capacità
Afmetingen-Inhoud
Dimensiónes-Capacidades
Dimensioner-kapacitet
Dimensões-Capacidades
ΔΙΑΣΤΑΣΕΙΣ-ΧΩΡΗΤΙΚΟΤΗΤΑ
Размеры-Вместимость
Rozměry-objemy
Mål-Kapasitet
Storlek-Kapacitet
Mitat-tilavuus
Rozmery-kapacita
Wymiary-Wydajność
Dimenziók-kapacitások
Izmēri, tilpums
Matmenys-talpos
Dimenzije-kapacitete
Ölçü-Kapasite
Dimensiuni-capacităţi
Размери-вместимост
Dimenzije-kapaciteti
Mõõdud-maht
Dimenzije-Kapacitet
الأبعاد- السعات

bestwaycorp.com/support

WARNING: THE USE OF A SWIMMING POOL IMPLIES COMPLIANCE WITH THE SAFETY INSTRUCTIONS DESCRIBED IN THE OPERATING AND MAINTENANCE GUIDE. IN ORDER TO PREVENT DROWNING OR OTHER SERIOUS INJURIES, PAY PARTICULAR ATTENTION TO THE POSSIBILITY OF UNSUPERVISED ACCESS TO THE SWIMMING POOL BY CHILDREN UNDER 5 YEARS BY SECURING THE ACCESS TO IT, AND, DURING THE BATHING PERIOD, KEEP THEM UNDER CONSTANT ADULT SUPERVISION.

ATTENTION! L'UTILISATION D'UNE PISCINE IMPLIQUE LE RESPECT DES CONSIGNES DE SÉCURITÉ DÉCRITES DANS LA NOTICE D'ENTRETIEN ET D'UTILISATION. POUR PRÉVENIR TOUTE NOYADE OU AUTRES BLESSURES GRAVES, ACCORDER UNE ATTENTION PARTICULIÈRE À LA SÉCURISATION DE L'ACCÈS À LA PISCINE POUR LES ENFANTS DE MOINS DE 5 ANS ET, PENDANT LA PÉRIODE DE BAIGNADE, LES MAINTENIR EN PERMANENCE SOUS LA SURVEILLANCE D'UN ADULTE.

ACHTUNG! DIE VERWENDUNG EINES SCHWIMMBECKENS BAUSATZES SETZT VORAUS, DASS ER MIT DEN BETRIEBS- UND WARTUNGSANLEITUNG BESCHRIEBENEN SIND. UM EIN ERTRINKEN ODER ANDERE ERNSTHAFTE VERLETZUNGEN ZU VERMEIDEN, WIRD BESONDERE AUFMERKSAMKEIT DARAUF GERICHTET, DEN ZUGANG ZUM SCHWIMMBECKEN ZU SICHERN, DA SICH KINDER UNTER 5 JAHREN UNBEWACHT ZUGANG ZUM SCHWIMMBECKEN VERSCHAFFEN KÖNNEN, UND BEIM BADEN WERDEN DIE KINDER UNUNTERBROCHEN VON EINER ERWACHSENEN AUFSICHTSPERSON BEAUFSICHTIGT.

AVVERTENZA! L'USO DI UNA PISCINA PRESUPPONE IL RISPETTO DELLE ISTRUZIONI DI SICUREZZA DESCRITTE NELLA GUIDA DI FUNZIONAMENTO E DI MANUTENZIONE. AL FINE DI EVITARE AMMEGAMENTI O EVENTUALI LESIONI GRAVI, SI RACCOMANDA DI PRESTARE PARTICOLARE ATTENZIONE ALLA POSSIBILITÀ DI ACCESSO INASPETTATO ALLA PISCINA DA PARTE DI BAMBINI DI ETÀ INFERIORE A 5 ANNI, MENOMENDO IMPOSSIBILE TALE ACCESSO. DURANTE IL BAGNO, ASSICURARSI CHE I BAMBINI SIANO SOTTO LA COSTANTE SORVEGLIANZA DI UN ADULTO.

WAARSCHUWING! HET GEBRUIK VAN EEN ZWEMBAD BRENGT MET ZICH MEE DAT DE VEILIGHEIDSVOORSCHRIFTEN DIE IN DE GEBRUIKS- EN ONDERHOUDSGIDS STAAN IN ACHT GENOMEN GEBIEN TE WORDEN. OM VERDRINKING EN ANDERE ERNSTIGE VERWONDINGEN TE VOORKOMEN MOET GOED GELET WORDEN OP DE MOGELIJKHEID VAN ONGEWENSTE TOEGANG TOT HET ZWEMBAD DOOR KINDEREN ONDER DE 5 JAAR DOOR MAATREGELEN TE NEMEN OM DE TOEGANG VEILIG TE MAKEN. ZORG EN TIJDENS HET GEBRUIK VAN HET ZWEMBAD VOOR DAT ZU VOORTDURend ONDER TOEZICHT VAN EEN VOLWASSENE STAAN.

¡ADVERTENCIA! EL USO DE UNA PISCINA IMPLICA EL CUMPLIMIENTO DE LAS INSTRUCCIONES DE SEGURIDAD DESCRITAS EN EL MANUAL DE USO Y MANTENIMIENTO. PARA EVITAR AHOGAMIENTO Y OTRAS LESIONES GRAVES, PRESTE ESPECIAL ATENCIÓN A LA POSIBILIDAD DE UN ACCESO INESPERADO A LA PISCINA POR PARTE DE NIÑOS MENORES DE 5 AÑOS ASEGURANDO EL ACCESO A ELLA Y DURANTE EL PERIODO DE BAÑO, SUPERVISELOS CONSTANTEMENTE.

ADVARSEL! BRUGEN AF ET SWIMMEBASSIN, AT MAN SKAL OVERHOLDE SIKKERHEDSANVISNINGERNE I VEJLEDNINGEN TIL IBRUGTAGNING OG VEDLIGEHOLD. FOR AT FORHINDRE DRUKNINGSULYKKER OG ANDRE ALVORLIGE SKADER, SKAL MAN VÆRE SÆRLIGT OPMærksom PÅ RISIKOEN FOR UTILSIGTET ADGANG TIL SVØMMEBASSINET FOR BØRN UNDER 5 ÅR VED AT AFSPÆRRE ADGANGEN TIL DET. UNDER BADNINGEN SKAL DE HOLDES UNDER KONSTANT OVERVÅGNING.

ATENÇÃO A UTILIZAÇÃO DE UMA PISCINA IMPLICA CONFORMIDADE COM AS INSTRUÇÕES DE SEGURANÇA DESCRITAS NO GUIA DE FUNCIONAMENTO E MANUTENÇÃO. DE FORMA A EVITAR AFOGAMENTOS OU OUTROS FERIMENTOS, TENHA ESPECIAL ATENÇÃO À POSSIBILIDADE DE ACESSO INESPERADO À PISCINA POR CRIANÇAS DE IDADE INFERIOR A 5 ANOS BLOQUEANDO COM SEGURANÇA O ACESSO A MESMA. DURANTE O PERÍODO DE BANHO, MANTENHA-AS SOB SUPERVISÃO CONSTANTE POR ADULTOS.

ПРЕДУПРЕЖДЕНИЕ Η ΧΡΗΣΗ ΜΙΑΣ ΠΙΣΙΝΑΣ ΠΡΟΥΠΟΘΕΤΕΙ ΣΥΜΜΟΡΦΩΣΗ ΜΕ ΤΙΣ ΟΔΗΓΙΕΣ ΑΣΦΑΛΕΙΑΣ ΠΟΥ ΠΕΡΙΓΡΑΦΟΝΤΑΙ ΣΤΟ ΟΔΗΓΟ ΕΚΜΕΤΑΛΛΕΥΣΗΣ ΚΑΙ ΣΥΝΤΗΡΗΣΗΣ. ΓΙΑ ΝΑ ΠΡΟΛΗΨΟΥΜΕ ΠΝΙΓΜΟ ΚΑΙ ΑΛΛΕΣ ΣΟΒΑΡΕΣ ΤΡΑΥΜΑΤΙΣΜΟΥΣ, ΔΩΣΤΕ ΙΔΙΑΙΤΕΡΗ ΠΡΟΣΟΧΗ ΣΤΗΝ ΠΙΘΑΝΟΤΗΤΑ ΑΝΕΠΟΠΤΕΥΤΗΣ ΠΡΟΣΒΑΣΗΣ ΣΤΗΝ ΠΙΣΙΝΑ ΑΠΟ ΠΑΙΔΙΑ ΚΑΤΩ ΤΩΝ 5 ΕΤΩΝ ΑΣΦΑΛΙΖΟΝΤΑΣ ΤΗΝ ΠΡΟΣΒΑΣΗ ΣΕ ΑΥΤΗΝ. ΚΑΤΑ ΤΗ ΔΙΑΡΚΕΙΑ ΤΗΣ ΚΟΛΥΜΒΗΣΗΣ, ΔΙΑΤΗΡΗΣΤΕ ΥΠΟ ΤΗ ΣΥΝΕΧΗ ΕΠΙΒΛΕΨΗ ΕΝΗΛΙΚΟΥ.

ВНИМАНИЕ! ПОЛЗОВАНИЕ БАССЕЙНОМ ПОДРАЗУМЕВАЕТ СОБЛЮДЕНИЕ ИНСТРУКЦИЙ ПО ТЕХНИКЕ БЕЗОПАСНОСТИ, ОПИСАННЫХ В РУКОВОДСТВЕ ПО ЭКСПЛУАТАЦИИ И ОБСЛУЖИВАНИЮ. ЧТОБЫ НИКТО НЕ УТОНУЛ И НЕ ПОЛУЧИЛ СЕРЬЕЗНЫХ ТРАВМ, ОБРАТИТЕ ОСОБОЕ внимание НА ВОЗМОЖНОСТЬ НЕОжИДАННОГО ПОПАДАНИЯ В ПОМЕЩЕНИЕ БАССЕЙНА ДЕТЕЙ В ВОЗРАСТЕ ДО 5 ЛЕТ, ОБЕСПЕЧИВ ВОЗРАСТНЫЙ ЗАСЕЙТ В БАССЕЙН ВО ВРЕМЯ КУПАНИЯ ДЕТИ ДОЛЖНЫ НАХОДИТЬСЯ ПОД ПОСТОЯННЫМ НАБЛЮДЕНИЕМ ВЗРОСЛЫХ.

UPOZORENJE! POJEDINI BAZENI PŘEDPOKLÁDÁ DODRŽOVÁNÍ BEZPEČNOSTNÍCH POKYNŮ KTERÉ JSOU UVEDENY V PŘÍRUČCE PRO PROVOZ A ÚDRŽBU. ABYSTE ZABRÁNILI UTONUTÍ NEBO VÁŽNÉMU ZRANĚNÍ, VĚNUJTE ZVLÁŠTNÍ POZORNOST MOŽNOSTI NEŽÁDOUCÍHO PŘÍSTUPU DĚTÍ MLADŠÍCH 5 LET DO BAZÉNU. PŘÍSTUP DO BAZÉNU ZABEZPEČTE. PŘI KOUPÁNÍ MUSÍ BÝT DĚTI POD NEUSTÁLÝM DOHLEDEM DOSPĚLÉ OSOBY.

ADVARSEL! BRUGEN AV BASSENGET FORUTSETTER AT SIKKERHETSINSTRUKSJONENE SOM ER BESKREVET I BRUKS- OG VEDLIKEHOLDSVEILEDNINGEN INLUDES. FOR Å FORHINDRE DRUKNING OG ANDRE ALVORLIGE SKADER MA DET SPESIELT LEGGES VEKT PÅ FAREN FOR UVOKTET TILGANG TIL BASSENGET. BARN UNDER 5 ÅR VED Å SIKRE TILGANGEN TIL DET. UNDER BADING MA BARN HOLDES UNDER KONSTANT OPPSYN.

VARNING! ATT ANVÄNDA EN POOL INNEBÄR ATT SÄKERHETSREGLERNA SOM FINNS I ANVÄNDNINGS- OCH UNDERHÅLLSMANUALEN MÅSTE FOLJAS FÖR ATT UNDVIKA DRUKNINGSOLYCKOR OCH ANDRA ALLVARLIGA SKADOR MÄSTE

SPECIELL VIKT LAGGAS VID SÄKRA TILLTRÄDET TILL POOLEN FÖR BARN UNDER 5 ÅR GENOM ATT DE INTE FÅR OVÅNTAT TILLTRÄDE TILL POOLEN. UNDER BADSTUNDER SK TILL ATT BARN ALTID HÅLLS UNDER VUXENS TILLSYN.

VAROITUS! UIMA-ALTAAN KÄYTTÖ OSOITTAA, ETTÄ KÄYTTÄJÄ NOUDATTAA ALTAAN KÄYTTÖ- JA HUOLTOHJEISSA KUVATTUJA OHJEITA. HUKKUMISEN JA VAKAVIEN OINNETTOMUUKSIEN VÄLTTÄMISEKSI ON TÄRKEÄÄ VIIMEISTÄKI, ETTÄ ALLE 5-VUOTIAAT LAPSET EIVÄT VOI HUOMAMATTA PÄÄSTÄ ALTAASEEN. ANNETEN ON VALIDOTAVIA LAPSIA KOKO AJAN ALTAAN KÄYTÖN AIKANA.

UPOZORNENIE! POUŽÍVANIE BAZÉNA VYŽADUJE DODRŽOVANIE BEZPEČNOSTNÝCH POKYNOV OPISANÝCH V NÁVODE NA PREVÁDZKU A ÚDRŽBU. SPÄTE ZA ZABRÁNILO UTOPENIU A ĎALŠÍM ZÁVAŽNÝM PORANENIAM DRAUŤE MINIMÁLNU POZORNOSŤ MOŽNOSTI NEOČAKÁVANÉHO PRÍSTUPU DETI DO VEKU VEKU DO 5 ROKOV K BAZÉNU TÝM, ŽE PRÍSTUP K NEMU ZABEZPEČÍTE. PRI KÚPANÍ VŽDY ZABEZPEČTE DOZOR DOSPELEJ OSOBY.

OSTRZEŻENIE! UŻYCIE BASENU MUSI ODBYWAĆ SIĘ ZGODNIE Z PRZEPISAMI BEZPIECZEŃSTWA ZAWARTYMI W INSTRUKCJI OBSŁUGI I KONSERWACJI. ABY ZAPOBIEC UTONIĘCIU LUB WYSTĄPIENIU INNYCH POWAŻNYCH OBRAŻEŃ, PRZEDMIOT ZWIĘDZIĆ SZCZEGÓLNĄ UWAGĘ NA MOŻLIWOŚĆ NIEOCZEKIWANEGO DOSTĘPU DO BASENU DZIECI PONIŻEJ 5 ROKU ŻYCIA. ABY TEGO UNIKNĄĆ NALEŻY ZABEZPIECZYĆ DOSTĘP DO BASENU ORAZ CIĄGLE NADZOROWAĆ DZIECI PODCZAS KĄPIELI LUB UPEWNIĆ SIĘ, ŻE ZA CNE NADZOROWANE PRZEZ DOROSŁYCH OPIEKUNÓW.

FIGYELMEZTETÉS! A MEDENCEHASZNÁLAT HASZNÁLJA SORÁN TARTSA BE A HASZNÁLAT: ÉS KARBANTARTÁSI ÚTMUTATÓBAN FOGLALT BIZTONSÁGI UTASÍTÁSOKAT. A FULLADÁS MEGELŐZÉSE ÉRDEKÉBEN KÜLÖNÖSEN FIGYELJEN ODA AZ ÜSZTŐRÉDONCE 5 ÉVÉN ALUL I GYERMEKEK ALTAL NEM VÁRT HOZZÁFÉRHETŐSÉG LÉHETŐSSÉGÉRE. ÉS GONDOSKODJUNK ARRÓL, HOGY A GYERMEKEK NE FÉRHESSENEK A MEDENCÉHEZ, ILLETVE A FONÓDÉS IDEJE ALATT FOLYMAMYOSAN FELÜGYELJÜK ŐKET, VAGY GONDOSKODJUNK FELNŐTT ÁLTAL I FELÜGYELETÉRŐL.

BRĪDINĀJUMS! BASEINA IZMANTOŠANA NOZīME PIEKRīšANU DROŠĪBAS INSTRUKCIJĀM, KAS APRAKSTĪTAS LIETOŠANAS UN APKOPES ROKASGRāMATĀ. LAI NOVērstu SLīKšANAS UN NOPIETNU TRAUMU RISKU, NODROŠINIET, LAI BērNi LīDZ 5 GADU VECUMAM NEIEMāJU NEGAUDīT PIEEJU PēC BēGšANAS. PēC IEGāDēšANAS LūKNā NODROšināt VīNEļU NOPārtīšanu PIENāCīGā PāRāgāšāNā UZPRāVēšāNu.

ĮSPĖJIMAS! NAUDOJANT BASEINĄ BŪTINA LAIKYTIS NAUDOJIMO IR PRIEŽIŪROS VADOVE NURODYTŲ SĄLYGOS NURODYMŲ. KAD ĮVENGTUMĖTE SKENDIMO IR KITŲ RIMTŲ SUŽALOJIMŲ, YPAČ ATOZĮN STEBĖKITE, KAD PRIE BASEINO NEPRIEŠARTINTŲ VAIKAI IKI 5-ų METŲ. TODĖL UŽTIKRINKITE PRIEIGĄ PRIE JŲ NAUDYMOSI METU VAIKUS TURI NUOLATOS PRIŽIŪRĖTI SUAUGUSIEJI.

OPOZORILO! PRI UPORABI BAZENA JE TREBA UPOŠTEVATI VARNOSTNA NAVODILA IZ UPORABNIŠKEGA PRIROČNIKA ZA UPORABO IN VZDRŽEVANJE. DA BI PREPREČILI UTOPITEV IN DRUGE HUDE NESREČE, BODITE POSEBEJ POZORNI NA OTROKE, MLAJŠE OD PETIH LET, KI LAHKO NEPRIČAKOVANO VSTOPIJO V BAZEN. V TK NAMEN ZAGARANTIRE DOSTOP DO BAZENA IN POSKRBITE ZA STALNI NADZOR OTROK MED KOPANJEM S STRANI ODRASLE OSEBE.

UYARI! HAVUZUN KULLANIMI, KULLANMA VE BAKIM KILAVUZUNDA AÇIKLANAN GÜVENLİK TALIMATLARINA UYMAYI GERİKTİRİR. BOĞULMA VEYA DİĞER CİDDİ HASARLARA MEYDAN GELMELERİ DURUMLARI ÖNLEMEK AMACIYLA, HAVUZA GİRİŞİNİ GÜVENLİ AL ALTINA ALARAK 5 YAŞINDAN KÜÇÜK ÇOCUKLARIN HAVUZA BEKLENMEDİK BİÇİMDE GİRİŞMELERİNİ KARŞI ÖZEL BİR ÖZEN GÖSTERİN. YÜZME SÜRESİ BOYUNCA, ÇOCUKLARI DEVAMLI OLARAK YETİŞKİN GÖZETİMİNDE TUTUN.

AVERTISMENT! UTILIZAREA UNEI PISCINE IMPLICĂ RESPECTAREA INSTRUCȚIUNILOR DE SIGURANȚĂ DESCRISE ÎN GHIDUL DE OPERARE ȘI ÎNTREȚINERE. PENTRU A PREVENI ÎNECUL SAU ALTE LEZIUNI GRAVE, FIȚI EXTREM DE ATENȚI LA POSIBILITATEA ACCESULUI NEAȘTEPTAT LA PISCINA AL COPIILOR SUB 5 ANI PRIN SECURIZAREA ACCESULUI LA ACEASTA. ÎN TIMPUL PERIOADEI DE ÎNOT, ȚINEȚI-I TOT TIMPUL SUB SUPRAVEGHEREA UNUI ADULT.

ВНИМАНИЕ! ИЗПОЛЗВАНЕТО НА БАСЕЙНА ПРЕДПОЛАГА СПАЗВАНЕТО НА ИНСТРУКЦИИТЕ ЗА БЕЗОПАСНОСТ, ОПИСАНИ В РЪКОВОДСТВОТО ЗА ЕКСПЛОАТАЦИЯ И ПОДДРЪЖКА. С ЦЕЛ ДА СЕ ИЗБЕГНЕ ПЪЛНЕНЕ И ДРУГИ СЕРИОЗНИ НАРАНЯВАНИЯ, ОБРЪЩАЙТЕ ДОСТАТЪЧНО ВНИМАНИЕ НА ВЪЗМОЖНОСТТА ЗА НЕОЧАКВАН ДОСТЪП ДО ПЪЛНЕНЕ БАСЕЙН ОТ ДЕЦА ПОД 5 ГОДИНИ. КАТО ОСИГУРОВИТЕ ДОСТЪПА ДО НЕГО, ПО ВРЕМЕ НА ПЕРИОДА НА КЪПАНЕ, ГЯ ДЪРЖИТЕ ПОД ПОСТОЯННО НАБЛЮДЕНИЕ НА ВЪЗРАСТЕН ЧОВЕК.

UPOZORENJE! UPOTREBA BAZENA PODRAZUMIJEVA SIGURNOSNIM UPUTAMA KOJE SU NAVEDENE U PRIRUČNIKU ZA NADZOR I RUKOVANJE I ODRŽAVANJE. KAKO BISTE IZBJEGLI MOGUĆNOST UTAPANJA I MASTANKA DRUGIH OZBILJNIH OZLJEDA, OGRANIČITE PRISTUP BAZENU KAKO BISTE SPRIJEČILI NEOČEKIVANO ULAZAK DJECE STARIJOME DOBI MLAĐE OD 5 GODINA U BAZEN. DOK SE DJECA NALAZE U BAZENU, DRŽITE IH POD STALNIM NADZOROM.

ROATUL! BASEINI KASUTAMINE EELDAB KASUTUSJUHENDIS ESITATUD OHUTUS- JA KASUTUSJUHISTE JÄRGIMIST. UPPUMISE JA TERVISE RIskiSTE VÄLDMISEKS VÄLTMISEKS OLGE ERITI TÄHELEPANELIK, ET BASEINI EI SAAKS ALLA 5-AASTASED LAPSED ILMA JÄRELVALVETA GERSEISNAT KASUTA. HOIDKE NEID EUPLEMISE AJAL TÄISKASVANUTE POEVA JÄRELEVALVE ALL.

UPOZORENJE! KORIŠTENJE BAZENA IMPLICIRA PRIDRŽAVANJE SIGURNOSNIH UPUTSTAVA OPISANIH U UPUTSTVU ZA RUKOVANJE I ODRŽAVANJE. DA BI SE SPRIJEČILO GAVLJENJE I DRUGE OZBILJNE POVREDE, OBRATITE POSEBNU PAŽNJU NA MOGUĆNOST NEOČEKIVANOG PRISTUPA BAZENU DECI OPĆO 5 GODINA OSIGURAVAJUĆI PRILAZ BAZENU. TOKOM PERIODA KUPANJA, DRŽITE IH POD KONSTANTNIM NADZOROM ODRASLE OSOBE.

Bestway manufacturer's warranty begins on the date of purchase and lasts 180 days for the pool and 90 days for all other components of the pool set. Keep your receipt as proof of purchase.

La garantie du fabricant Bestway est valable à compter de la date d'achat et dure 180 jours pour la piscine et 90 jours pour tous les autres composants de l'ensemble piscine, sauf dispositions contraires de la réglementation locale.

Die Bestway® Herstellergewährleistung beginnt mit dem Kaufdatum und ihre Dauer beträgt 180 Tage für den Pool und 90 Tage für alle anderen Komponenten des Pool-Sets, sofern lokale Vorschriften nicht anderes bestimmen.

La garanzia del produttore Bestway è valida dalla data di acquisto e dura 180 giorni per la piscina e 90 giorni per tutti gli altri componenti, salvo disposizione contraria della normativa locale.

De fabrieksgarantie van Bestway start op de datum van aankoop en is geldig gedurende 180 dagen voor het zwembad en 90 dagen voor alle andere componenten van de zwembadset, tenzij de plaatselijke regelgeving het anders stelt.

La garantía de fabricación de Bestway entra en vigor en la fecha de compra y tiene una vigencia de 180 días para la piscina y de 90 días para todos los otros componentes del set de piscina, a menos que las normas locales establezcan lo contrario.

Bestways producentgarant starter på købsdatoen og varer 180 dage på bassinet og 90 dage på alle andre komponenter i bassinsættet, medmindre andet er fastsat i lokale love og regler.

A garantia do fabricante Bestway tem início a partir da data de compra e dura 180 dias para a piscina e 90 dias para todos os outros componentes do conjunto de piscina, a não ser que as regulamentas locais afirmem o contrário.

Η ΕΓΓΥΗΣΗ ΤΟΥ ΚΑΤΑΣΚΕΥΑΣΤΗ BESTWAY ΞΕΚΙΝΑ ΚΑΙ ΕΧΕΙ ΙΣΧΥ ΑΠΟ ΤΗΝ ΗΜΕΡΟΜΗΝΙΑ ΑΓΟΡΑΣ ΚΑΙ ΕΙΝΑΙ ΔΙΑΡΚΕΙΑΣ 180 ΗΜΕΡΕΣ ΓΙΑ ΤΗΝ ΠΙΣΙΝΑ ΚΑΙ 90 ΗΜΕΡΕΣ ΓΙΑ ΟΛΑ ΤΑ ΑΛΛΑ ΕΞΑΡΤΗΜΑΤΑ ΤΗΣ ΠΙΣΙΝΑΣ, ΕΚΤΟΣ ΕΑΝ Η ΤΟΠΙΚΗ ΝΟΜΟΘΕΣΙΑ ΟΡΙΖΕΙ ΔΙΑΦΟΡΕΤΙΚΑ.

Гарантот производителот от компанијата Bestway започнува и трае 180 денови за базенот и 90 денови за сите останати компоненти на базенски комплет, освен ако локалните прописи не предвидуваат друго.

Záruka výrobce, společnosti Bestway, začíná dnem nákupu a trvá 180 dní pro bazén a 90 dní pro všechny ostatní komponenty sady bazénu, pokud místní předpisy nestanoví jinak.

Bestway-producentterne garanti begynder på køjesdatoen og varer 180 dager for basseinget og 90 dager for alle andre komponenter i basseingsettet, med mindre annet er angitt i lokale forskrifter.

Bestway tootevõrgaranti algus ning kõlpatamat sõit varav 180 dagi for poolen ach 90 dagi for ülle ülle andre komponentide i poolvaadelõrengen, ons ente annat föreskrivs i lokala föreskrifter.

Bestways valmistajan takuu alkaa ostopäivästä ja kestää 180 päivää altaan osalta ja 90 päivää kaikkien muiden altaasetin komponenttien osalta, ellevät paikalliset säädökset määrää muuta.

Ο πανευρωπαϊκός κατασκευαστής Bestway εγγυάται ότι η αγορά θα ισχύει για 180 ημέρες για τη πισίνα και 90 ημέρες για τα υπόλοιπα εξαρτήματα πισίνας, εκτός αν ορίζει διαφορετικά η τοπική νομοθεσία.

Bestway valmistaja garantija viljpe spēkā ar iegādes datumu un ilgst 180 dienas baseinam un 90 dienas citām baseina komplekta daļām, ja vien vietējie normatīvi nepareizi citus noteic/ņemos.

„Bestway" gamintojo garantija galiojama tokiyti įsigijimo dieną ir galioja 180 dienų baseinui bei 90 dienų visiems kitiems baseino komplekto komponentams, nebent vietiniai teisėtyrai nurodo kitaip.

Producentul Bestway oferă garanție pentru o durată de la data achiziției de 180 zile pentru piscină și 90 de zile pentru toate celelalte componente ale setului de piscină, cu excepția prevederilor contrare ale reglementărilor locale.

Производствената гаранция на Bestway започва от датата на закупуване и продължава 180 дни за базейна и 90 дни за всички други компоненти от комплекта на базейна, освен ако местните регламенти не предвиждат друго.

Jamstvo proizvođača Bestway primjenjuje se od datuma kupnje i vrijedi 180 dana za bazen i 90 dana za sve druge sastavnice komplета za bazen, osim ako se lokalnim pravilima drugačije ne propisuje.

Bestway kostjagarantii algab ostukuupäevast ja kestab basseinile 180 päeva ning muudele basseini komplekti osadele 90 päeva, kui muude kohalike seadustega pole määratud teisiti.

Garanția producătorilor Bestway începe la data achiziției și durează 180 de zile pentru piscină și 90 de zile pentru toate celelalte componente ale setului de piscină, cu excepția cazurilor în care legislația locală prevede altfel.

Garancija proizvođača Bestway primjenjuje se od datuma kupnje i traje u periodu od 180 dana za bazen i 90 dana za sve ostale komponente u sastavu bazena, osim ako lokalni propisi drugačije nalažu.

يبدأ ضمان الشركة المصنعة "Bestway" اعتبارا من تاريخ الشراء ويستمر لمدة 180 يوم لحمام السباحة و 90 يوم لجميع المكونات الأخرى من مجموعة حمام السباحة، ما لم ينص القانون المحلي على خلاف ذلك.

Actual product may vary from that shown on package. Please read carefully and keep for future reference. Made in China

Le produit réel peut différer de celui présenté sur l'emballage. A lire attentivement et à conserver pour consultation ultérieure. Fabriqué en Chine

Die Abbildung auf der Verpackung stellt möglicherweise nicht das verlegende Produkt dar. Bitte sorgfältig lesen und für spätere Nachschlagen aufbewahren. Hergestellt in China

Il prodotto reale può differire da quello mostrato sulla confezione. Leggere attentamente e conservare per futuri riferimenti. Prodotto in Cina

Het werkelijke product kan afwijken van het product dat is afgebeeld op de verpakking. Zorgvuldig lezen en bewaren voor toekomstige referentie. Made in China

El producto real podría variar respecto al mostrado en la caja. Lea detenidamente y conserve este documento para consultas futuras. Fabricado en China

Det aktuelle produkt kan være anderledes end det, der vises på pakken. Læs dette omhyggeligt, og opbevar det til fremtidig brug. Lavet i Kina

O produto real pode variar do apresentado na embalagem. Por favor leia cuidadosamente e guarde para referência futura. Fabricado na China

ΤΟ ΠΡΑΓΜΑΤΙΚΟ ΠΡΟΪΟΝ ΜΠΟΡΕΙ ΝΑ ΔΙΑΦΕΡΕΙ ΑΠΟ ΕΚΕΙΝΟ ΠΟΥ ΕΜΦΑΝΙΖΕΤΑΙ ΣΤΗ ΣΥΣΚΕΥΑΣΙΑ. ΔΙΑΒΑΣΤΕ ΠΡΟΣΕΚΤΙΚΑ ΚΑΙ ΦΥΛΑΞΤΕ ΓΙΑ ΜΕΛΛΟΝΤΙΚΗ ΑΝΑΦΟΡΑ. ΚΑΤΑΣΚΕΥΑΣΤΗΚΕ ΣΤΗΝ ΚΙΝΑ

Изделие может отличаться от его изображения на упаковке. Внимательно изучите инструкцию и сохраните на для дальнейшего использования в справочных целях. Сделано в Китае

Skutečný produkt se může lišit od obrázku na balení. Pečlivě přečtěte a uschovejte pro budoucí nahlédnutí. Vyrobeno v Číně

Det faktiske produkt kan avvike fra det som blir vist på pakningen. Les nøye gjennom disse anvisningene og ta vare på dem for fremtidig reference. Laget i Kina

Den aktuella produkten kan avvika från bilden på förpackningen. Läs noggrant och bevara för framtida behov. Tillverkad i Kina

Varsinaisen tuote voi olla erilainen kuin pakkauskuvassa näkyvä tuote. Lue nämä tiedot huolellisesti ja säilytä mahdollisia tulevaa tarvetta varten. Valmistettu: Kiina

Skutečný produkt se může lišit od produktu znázorněného na obalu. Pozorně si přečtěte a odložte na budoucího použití. Vyrobené v Číně

Rzeczywisty wygląd produktu może odbiegać od przedstawionego na opakowaniu. Przeczytaj uważnie przeczytaj i zachowaj tego dokumentu do późniejszego wglądu. Wyprodukowane w Chinach

A tényleges termék eltérhet a csomagoláson ábrázolttól. Alaposan olvassa el, és tegye félre, hogy a jövőben bármikor tekinthessen. Készítette: Kína

Faktiskais izstrādājums var atšķirties no tā, kas ir parādīts uz iepakojuma. Lūdzu, uzmanīgi izasini un saglabājiet turpmākām atsaucēm. Izgatavots Ķīnā

Faktinis gaminys gali skirtis nuo ant pakuotės pavaizduoto gaminio. Atidžiai perskaitykite ir išsaugokite, kad galėtumėte pasižiūrėti vėliau. Pagaminta Kinijoje

Dejanski izdelek se lahko razlikuje od tistega, ki je prikazan na embalaži. Previdno preberite in shranite to navodilo za prihodnjo uporabo. Izdelano na Kitajskem

Gerçek ürün ambalaj üzerinde gösterilenden farklı olabilir. Lütfen dikkatli bir şekilde okuyun ve gelecekte referans olarak kullanmak için saklayın. Çin'de yapılmıştır

Producul actual poate varia față de cel ilustrat pe ambalaj. Vă rugăm să citiți cu atenție și să păstrați pentru o consultare ulterioară. Fabricat în China

Действителният продукт може да се различава от показаното на опаковката. Моля, прочетете внимателно и запазете за бъдеща консултация. Произведено в Китай

Stvarni proizvod može se razlikovati od prikazanog na pakiranju. Pažljivo pročitajte i sačuvajte za buduću upotrebu. Proizvedeno u Kini

Tonde võib pakendil näidatust erineda. Lougege need juhised hoolikalt läbi ja hoidke järgnevaks kasutamiseks alles. Toodetud Hiinas

Stvarni proizvod može varirati od onog prikazanog na ambalaži. Molimo pročitajte pažljivo i sačuvajte ove upute da ih imate ako vam zatreba u budućnosti. Proizvedeno u Kini

الطراز الحالي المقدم من المصنع قد يختلف عن الطراز المعروض على الغلاف. يرجى قراءة الدليل بعناية والاحتفاظ به للرجوع إليه مستقبلا. صنع في الصين

Installation usually takes approximately 20 minutes with 2-3 people excluding earthworks and filling.

L'installation prend habituellement 20 minutes environ avec 2-3 personnes, à l'exclusion des ouvrages de terre et du remblayage.

Die Montage durch 2-3 Personen erfordert in der Regel etwa 20 Minuten, exklusive ggf. erforderlicher Bodenarbeiten und Befüllung.

L'installazione generalmente può essere effettuata da 2-3 persone e richiede circa 20 minuti, escluse le preparazione e il riempimento del terreno.

De installatie vergt meestal ongeveer 20 minuten met 2-3 mensen exclusief grondwerken en vullen.

La instalación normalmente dura 20 minutos si la llevan a cabo 2-3 personas, excluyendo las excavaciones y el llenado.

Installationen tager normal cirka 20 minutter med 2-3 personer ekskluds jordarbejde og påfyldning.

A instalação demora normalmente cerca de 20 minutos com 2-3 pessoas excluindo trabalhos de remoção da terra e enchimento.

Η εγκατάσταση συνήθως απαιτεί περίπου 20 λεπτά με 2-3 άτομα εξαιρουμένων των κοιλοτόπων και της πλήρωσης.

Установка составляет 20 минутов обычно занимает приблизительно 20 минут, не считая земляных работ и наполнения бассейна водой.

Instalace obvykle trvá přibližně 20 minut se účastí 2-3 osob. Do odhadu nejsou zahrnuty zemní práce a plnění.

Installasjonen tar ca. 20 minutter med 2-3 personer, unntatt grunnarbeid og fylling.

Installationen tar vanligtvis ungefär 20 minuter med 2-3 personer, exkl ombäter då inte markarbetet och fyllning.

Asennus kestää yleensä noin 20 minuutista, kun asennuksessa on mukana 2-3 henkilöä.

Aikaan ei luetu mukaan uima-altaan sijoituspaikan maan kiinttisyys ja tätaen täyttämistä.

2-3 osoban esentiäl zvyčajne trvá přibližne 20 minút bez terénnych úprav a napĺňania.

Montaż zazwyczaj zajmuje około 20 minut i wymaga 2-3 osób, z wyłączeniem prac ziemnych i napełniania.

A beszerelés általában 20 percet vesz igénybe, ha 2-3 ember végzi a felülmunkálat és a feltöltést.

Uzstādīšana parasti aizņem aptuveni 20 minūtes, nepieskaitot 2-3 cilvēku, kā arī zemes darbiem un uzpildīšanai.

Kai taisomi montuoja 2-3 žmonės, maždaužinas papraslai užtrunka apytikslai 20 min., išskyrus žemės kasimo ir pripildymo darbus.

Normaliter uležūojo traja približne 20 minut, ka ga postavljajo 2 do 3 osebe in da ne upoštevamo zemeljskih del in polnjenja.

Tipiski gaspanian ve doldurma işleri hariçinde, kurucunu 2-3 kişiyle gerçekleştirildiğinde gerekliliğe 20 dakika sürer.

De regelat instalarea durează aproximativ 20 de minute cu 2-3 persoane excluzând lucrările la sol și umplerea.

Монтажирането обикновено отнема около 20 минути с 2-3 човека, не се вземат предпоставки на терена и пълненето.

Za postavljanje koja traje približno 20 minuta potrebna je od 2 do