Type of filter medium: synthetic cartridge filter
Turbidity reduction efficiency TBR (%): 50%
Retained mass in g (DP 20 test): 20 g
Limit clean value: Clean the cartridge every day, replace the cartridge when flow rate fall down to 400 gal/h (1,514 L/h)
Nominal flow rate:
- **Pump's water flow rate (pump capacity): 2,006 L/h (530 gal./h; 2.0 m³/h)**
- **Integrated pool system water flow rate (system flow rate):1,817 L/h (480 gal./h; 1.5 m³/h)**

Type d'agent de filtration : filtre à cartouche synthétique
Efficacité de la réduction de turbidité TBR (%) : 50%
Masse retenue en g (test DP 20) : 20 g
Valeur de nettoyage limite : nettoyez la cartouche tous les jours, remplacez la cartouche quand le débit chute en dessous de 400 gal/h (1.514 L/h)
Débit nominal :
- **Débit d'eau de la pompe (capacité de la pompe) : 2.006 L/h (530 gal./h ; 2.0 m³/h)**
- **Débit d'eau du système de piscine intégré (débit du système) :1.817 L/h (480 gal./h ; 1.5 m³/h)**

Art des Filtermediums: Kartuschenfilter aus Kunststoff
Effizienz bei der Trübungsreduktion TBR (%): 50 %
Zurückgehaltene Masse in g (DP 20 Test): 20 g
Reinigungshinweis: Reinigen Sie die Kartusche täglich, ersetzen Sie die Kartusche, wenn die Durchflussrate auf 400 Gal./h (1.514 l/h) abfällt
Nominelle Durchflussrate:
- **Wasserdurchflussrate der Pumpe (Pumpenkapazität): 2.006 l/h (530 Gal./h; 2.0 m³/h)**
- **Wasserdurchflussrate des integrierten Pool-Systems (System-Durchflussrate): 1.817 l/h (480 Gal./h; 1.5 m³/h)**

Tipo di mezzo filtrante: filtro a cartuccia sintetica
Efficienza di riduzione della torbidità TBR (%): 50 %
Massa trattenuta in g (20 test DP): 20 g
Valore limite pulizia: pulire la cartuccia ogni giorno e sostituirla quando la portata scende sotto 400 gal/h (1.514 l/h)
Portata nominale:
- **Portata d'acqua della pompa (capacità della pompa): 2.006 l/h (530 gal/h; 2.0 m³/h)**
- **Portata d'acqua del sistema piscina (portata sistema): 1.817 l/h (480 gal/h; 1.5 m³/h)**

Type filtermedium: synthetische cassettefilter
Efficiëntie van turbiditeitreductie TBR (%): 50%
Vastgehouden massa in g (DP 20 test): 20g
Limiet reinigingswaarde: Reinig de cassette dagelijks, vervang de cassette wanneer het debiet daalt naar 400gal/u (1514L/u)
Nominaal debiet:
- **Waterdebiet pomp (pompvermogen): 2006L/u (530gal./u 2.0m³/u)**
- **Geïntegreerd systeemwaterdebiet (systeemdebiet) zwembad: 1817L/u (480gal./u 1.5m³/u)**

Tipo de medio de filtrado: filtro de cartucho sintético
Eficacia de reducción de la turbidez TBR (%): 50 %
Masa retenida en g (prueba DP 20): 20 g
Valor de limpieza límite: Limpie el cartucho cada día, cambie el cartucho cuando el caudal caiga hasta 400 gal/h (1.514 l/h)
Caudal nominal:
- **Caudal del agua de la bomba (capacidad de la bomba): 2.006 l/h (530 gal./h; 2.0 m³/h)**
- **Caudal integrado del agua del sistema de piscina (caudal del sistema): 1.817 l/h (480 gal./h; 1.5 m³/h)**

Type filtermedium: Syntetisk patron
Turbiditetsreduktionsgrad TBR (%): 50%
Tilbageholdt masse i g (DP 20 test): 20g
Grænse for renseværdi: Rengør patronen hver dag. Udskift patronen, når flowhastigheden falder til 400gal/t (1.514 l/t)
Nominel flowhastighed:
- **Pumpens flowhastighed med vand (pumpekapacitet): 2.006 l/t (530gal./t; 2.0m³/t)**
- **Flowhastighed for integreret bassinsystem (systemflowhastighed): 1.817 l/t (480gal./t; 1.5m³/t)**

Tipo de meio filtrante: filtro de cartucho sintético
Eficiência de redução de turbidez TBR (%): 50%
Massa retida em g (Teste DP 20): 20g
Valor de limpeza limite: Limpe o cartucho diariamente, substitua o cartucho quando a taxa de fluxo desça a 400gal/h (1.514L/h)
Taxa de fluxo nominal:
- **Taxa de fluxo de água da bomba (capacidade da bomba): 2.006L/h (530gal./h; 2.0m³/h)**
- **Taxa de fluxo de água do sistema integrado da piscina (taxa de fluxo do sistema): 1.817L/h (480gal./h; 1.5m³/h)**

ΤΥΠΟΣ ΜΕΣΟΥ ΦΙΛΤΡΑΡΙΣΜΑΤΟΣ: ΣΥΝΘΕΤΙΚΟ ΣΤΟΙΧΕΙΟ ΦΙΛΤΡΟΥ
ΑΠΟΤΕΛΕΣΜΑΤΙΚΟΤΗΤΑ ΜΕΙΩΣΗΣ ΘΟΛΟΤΗΤΑΣ TBR (%): 50%
ΠΑΡΑΚΡΑΤΟΥΜΕΝΗ ΜΑΖΑ ΣΕ g (ΔΟΚΙΜΗ DP 20): 20G
ΟΡΙΑΚΗ ΤΙΜΗ ΚΑΘΑΡΙΣΜΟΥ: ΚΑΘΑΡΙΖΕΤΕ ΤΟ ΣΤΟΙΧΕΙΟ ΦΙΛΤΡΟΥ ΚΑΘΗΜΕΡΙΝΑ, ΑΝΤΙΚΑΤΑΣΤΗΣΤΕ ΤΟ ΣΤΟΙΧΕΙΟ ΦΙΛΤΡΟΥ ΟΤΑΝ Η ΠΑΡΟΧΗ ΜΕΙΩΘΕΙ ΣΤΑ 400GAL/H (1.514L/H)
ΟΝΟΜΑΣΤΙΚΗ ΠΑΡΟΧΗ:
- **ΡΥΘΜΟΣ ΡΟΗΣ ΝΕΡΟΥ ΑΝΤΛΙΑΣ (ΠΑΡΟΧΗ ΑΝΤΛΙΑΣ): 2.006L/H (530GAL/H; 2.0M³/H)**
- **ΡΥΘΜΟΣ ΡΟΗΣ ΝΕΡΟΥ ΟΛΟΚΛΗΡΩΜΕΝΟΥ ΣΥΣΤΗΜΑΤΟΣ ΠΙΣΙΝΑΣ (ΠΑΡΟΧΗ ΣΥΣΤΗΜΑΤΟΣ): 1.817L/H (480GAL./H; 1.5M³/H)**

Тип прокладки фильтра: синтетический картриджевый фильтр
Эффективность снижения мутности (TBR) (%): 50%
Удерживаемая масса в г (тест DP 20): 20 г.
Предельное значение чистки: Очищайте картридж каждый день, замените картридж, если расход воды падает до 400 гал./ч (1514 л/ч)
Номинальный расход насоса:
- **Номинальный расход воды насосом (вместимость насоса): 2006 л/ч (530 гал./ч; 2.0 м³/ч)**
- **Общий расход воды в системе бассейна (расход воды в системе): 1817 л/ч (480 гал./ч; 1.5 м³/ч)**

Typ filtrovacího média: vložka filtru ze syntetické hmoty
Účinnost redukce zakaleni TBR (%): 50 %
Uchovaná hmotnost v g (test DP 20): 20 g
Mezní hodnota čištění: Čistěte vložku každý den, vložku vyměňte, když průtok klesne na 400 gal/h (1.514 l/h)
Jmenovitý průtok:
- **Průtok vody čerpadlem (výkon čerpadla): 2.006 l/h (530 gal./h; 2.0 m³/h)**
- **Integrovaný průtok vody systémem bazénu (průtok systému): 1.817 l/h (480 gal./h; 1.5 m³/h)**

Type filtermedium: syntetisk patronfilter
Turbiditetsreduksjonseffektivitet TBR (%): 50 %
Tilbakeholdt masse i g (DP 20 test): 20g
Grense for ren verdi: Rengjør patronen hver dag, skift ut patronen når strømningsraten faller til 400 gal/t (1.514L/t)
Nominell strømningsrate:
- **Pumpens vannstrømningsrate (pumpekapasitet): 2.006L/t (530gal./t; 2.0m³/t)**
- **Integrer bassengsystemet vanngjenniomstrømningsrate (systemets strømningsrate): 1.817L/t (480gal./t; 1.5m³/t)**

Typ av filtermedium: syntetiskt patronfilter
Effekt av reduktionen av turbiditet TBR (%): 50%
Kvarhållen massa i g (DP 20-test): 20g
Gränsvärde för rengöring: Rengör patronen varje dat. Byt ut patronen när flödeshastigheten har fallit till 400gal/h (1.514L/h)
Nominell flödeshastighet:
- **Pumpens vattenflödeshastighet (pumpens kapacitet): 2.006L/h (530gal./h; 2.0m³/h)**
- **Vattenflödeshastighet i integrerat poolsystem (systemets flödeshastighet): 1.817L/h (480gal./h; 1.5m³/h)**

Suodatinaineksen tyyppi: synteettinen patruunasuodatin
Sameuden vähennyksen tehokkuus TBR (%): 50 %
Jäämämassa g (DP 20 -testi): 20 g
Puhdistuksen raja-arvo: Puhdista patruuna joka päivä, vaihda uuteen, kun virtaus laskee alle 400 gal/h (1.514 l/h)
Nimellinen virtaus:
- **Pumpun veden virtaus (pumpun kapasiteetti): 2.006 l/h (530 gal./h; 2.0 m³/h)**
- **Integroitu allasjärjestelmän veden virtaus (järjestelmän virtaus): 1.817 l/h (480 gal./h; 1.5 m³/h)**

Typ filtračného média: filter so syntetickou vložkou
Účinnosť redukcie zakalenia ÚRZ (%): 50 %
Odfiltrovaná hmotnosť g (DP 20 test): 20 g
Limitná hodnota čistoty: Vložku čistite každý deň, vložku vymeňte, pokiaľ prietoková rýchlosť klesne na 400gal/h (1.514 l/h)
Menovitá prietoková rýchlosť:
- **Rýchlosť prietoku vody čerpadla (kapacita čerpadla): 2.006 l/h (530 gal./h; 2.0 m³/h)**
- **Rýchlosť prietoku vody integrovaného systému bazéna (systémová rýchlosť prietoku): 1.817 l/h (480 gal./h; 1.5 m³/h)**

Rodzaj media filtracyjnego: wkład syntetyczny
Skuteczność redukcji zmętnienia TBR (%): 50%
Zatrzymywana masa w g (test DP 20): 20g
Graniczna wartość oczyszczania: czyść wkład codziennie, jeśli wartość przepływu obniży się do 400gal/h (1.514L/h) wymień wkład filtra na nowy
Nominalna wartość przepływu:
- **Wartość przepływu wody w pompie (pojemność pompy): 2.006L/h (530gal./h; 2.0m³/h)**
- **Wartość przepływu wody w zintegrowanym systemie basenu (prędkość przepływu systemu): 1.817L/h (480gal./h; 1.5m³/h)**

Szűrőközeg típusa: szintetikus betétes szűrő
Zavarosságcsökkentési hatékonyság (TBR) (%): 50%
Visszatartott tömeg (g) (DP 20 teszt): 20g
Tisztítási határérték: Naponta tisztítsa meg a kazettát, és amennyiben az áramlási sebesség 400gal/óra (1.514l/óra) alá süllyed, cserélje le
Névleges áramlási sebesség:
- **A szivattyú vízáramlási sebessége (szivattyúteljesítmény): 2.006l/óra (530gal./óra; 2.0m³/óra)**
- **Integrált medencerendszeri áramlási sebesség (rendszer áramlási sebessége): 1.817l/óra (480 gal./óra; 1.5m³/óra)**

Filtra materiāla veids: sintētiskās kasetnes filtrs
Duļķainuma samazināšanas efektivitāte TBR (%): 50%
Saglabātā masa, g (DP 20 tests): 20 g
Tīrīšanas robežvērtība: tīriet kasetni katru dienu; nomainiet kasetni, kad plūsmas ātrums pazeminās līdz 400 gal./h (1.514 l/h)
Nominālais plūsmas ātrums:
- **Pumpja ūdens plūsmas ātrums (pumpja kapacitāte): 2.006 l/h (530 gal./h; 2.0 m³/h)**
- **Integrētās baseina sistēmas ūdens plūsmas ātrums (sistēmas plūsmas ātrums): 1.817 l/h (480 gal./h; 1.5 m³/h)**

Filtravimo terpės tipas: sintetinis kasetinis filtras
Drumstumo sumažinimo efektyvumas TBR (%): 50 %
Išlaikyta masė gramais (DP 20 testas): 20 g
Ribinė švaros vertė: kasdien valykite kasetę ir pakeiskite ją, kai tėkmės greitis nebesiekia 400 gal./val. (1.514 gal./val.)
Nominalus tėkmės greitis:
- **Siurblio vandens srauto greitis (siurblio galingumas): 2.006 l/val. (530 gal./val.; 2.0 m³/val.)**
- **Integruotos baseino sistemos vandens srauto greitis (sistemos srauto greitis): 1.817 l/val. (480 gal./val.; 1.5 m³/val.)**

Vrsta filtrirnega sredstva: sintetični filtrirni vložek
Učinkovitost zmanjševanja motnosti TBR (%): 50 %
Zadržani delci v g (test DP 20): 20 g
Mejna vrednost čistosti: vložek očistite vsak dan, zamenjajte pa ga takrat, ko se vrednost pretoka zniža pod 400 gal/h (1.514 l/h)
Nazivni pretok:
- **Pretok črpalke (zmogljivost črpalke): 2.006 l/h (530 gal/h, 2.0 m³/h)**
- **Pretok vode integriranega bazenskega sistema (pretok sistema): 1.817 l/h (480 gal/h, 1.5 m³/h)**

Filtre ortamı türü: sentetik kartuş filtresi
Bulanıklığı azaltma etkisi TBR (%): %50
g olarak tutulan kütle (DP 20 testi): 20g
Limit temizleme değeri: Kartuşu her gün temizleyin, akış hızı 400gal/sa (1.514L/sa) değerine düştüğünde kartuşu değiştirin.
Nominal akış hızı:
- **Pompa suyu akış hızı (pompa kapasitesi): 2.006L/sa (530gal./sa; 2.0m³/sa)**
- **Entegre havuz sistemi su akış hızı (sistem akış hızı): 1.817L/sa (480gal./sa; 1.5m³/sa)**

Tip de mediu filtru: Filtru cu cartuș sintetic
Eficiența reducerii turbidității TBR (%): 50%
Masă reținută în g (test DP 20): 20g
Limită valoare de curățare: Curățați cartușul în fiecare zi, înlocuiți cartușul atunci când rata debitului scade la 400gal./h (1.514l/h)
Rată de debit nominală:
- **Debitul apei la pompă (capacitatea pompei): 2.006l/h (530gal./h; 2.0m³/h)**
- **Debitul apei în sistemul integrat al piscinei (debitul sistemului): 1.817l/h (480gal./h; 1.5m³/h)**

Тип на филтриращо средство: пълнител на синтетичен филтър
Намаляване на ефективността на мътност TBR (%): 50%
Задържана маса в g (DP 20 тест): 20g
Допустима стойност на почистване: Почиствайте пълнителя ежедневно, сменете пълнителя, когато скоростта на поток спадне до 400gal./h (1.514L/h)
Номинален дебит на поток:
- **Дебит на поток на водна помпа (капацитет на помпа): 2.006L/h (530gal./h; 2.0m³/h)**
- **Вградена система за дебит на поток на вода (дебит на поток на система): 1.817L/h (480gal./h; 1.5m³/h)**

Vrsta sredstva za pročišćavanje: sintetički uložni filtar
Učinkovitost smanjenja zamućenosti TBR (%): 50 %
Zadržana masa u g (provjera DP 20): 20 g
Granična vrijednost čišćenja: svaki dan očistite uložak i zamijenite ga kada se brzina protoka smanji ispod 400 gal./h (1.514 L/h)
Nazivna brzina protoka:
- **Brzina protoka kroz pumpu (kapacitet pumpe): 2.006 L/h (530 gal./h; 2.0 m³/h)**
- **Brzina protoka kroz ugrađeni bazenski sustav (brzina protoka kroz sustav): 1.817 L/h (480 gal./h; 1.5 m³/h)**

Filterelemendi tüüp: sünteetiline padrunfilter
Hägususe vähendamise efektiivsus TBR (%): 50%
Kinnipüütav mass, grammi (test DP 20) 20 g
Puhastuse piirsuurus: Puhastage filterpadrunit iga päev, asendage filterpadrun kui vooluhulk langeb allapoole 400 gal/h (1.514 L/h)
Nimivooluhulk:
- **Pumba vooluhulk (pumba tootlus): 2.006 L/h (530 gal/h; 2.0 m³/h)**
- **Basseinisüsteemi sisse ehitatud pumba vooluhulk (süsteemi vooluhulk): 1.817 L/h (480 gal/h; 1.5 m³/h)**

Tip filter materijala: sintetički kertridž filter
Efikasnost redukcije neprovidnosti TBR (%): 50%
Održana masa u g (DP 20 test): 20g
Granična vrednost čišćenja: Očistite kertridž svaki dan, zamenite kertridž kad brzina protoka padne do 400gal. /h (1.514L/h)
Nominalna brzina protoka:
- **Brzina protoka vode pumpe (kapacitet pumpe): 2.006L/h (530gal./h; 2.0m³/h)**
- **Integrisani protok vode bazenskog sistema (brzina sistemskog protoka): 1.817L/h (480gal./h; 1.5m³/h)**

وع مرشح المتوسطة: فلتر خرطوشي اصطناعي
فاءة خفض العكارة TBR (٪): 50%
كتلة المستبقاة بالجرام (اختبار DP 20): 20جرام
يمة حد النظافة: نظف الخرطوشة كل يوم، واستبدلها عندما تنخفض معدل التدفق إلى 400 جالون/ساعة (1,514 لتر/ساعة)
حل التدفق الاسمي:
- معدل تدفق المياه بالمضخة (سعة المضخة): 2,006 لتر/ساعة (530 جالون/ساعة؛ 2.0 متر مكعب/ساعة)
- معدل تدفق المياه لنظام المسبح المتكامل (معدل تدفق النظام): 1,817 لتر/ساعة (480 جالون/ساعة؛ 1.5 متر مكعب/ساعة)

Installation usually takes approximately 20 minutes with 2-3 people excluding earthworks and filling.

L'installation prend habituellement 20 minutes environ avec 2-3 personnes, à l'exclusion des ouvrages de terre et du remplissage.

Die Montage durch 2-3 Personen erfordert in der Regel etwa 20 Minuten, exklusive ggf. erforderlicher Bodenarbeiten und Befüllung.

L'installazione generalmente può essere effettuata da 2-3 persone e richiede circa 20 minuti, esclusa la preparazione e il riempimento del terreno.

De installatie vergt meestal ongeveer 20 minuten met 2-3 mensen exclusief grondwerken en vullen.

La instalación normalmente dura 20 minutos si la llevan a cabo 2-3 personas, excluyendo las excavaciones y el llenado.

Installationen tager normal cirka 20 minutter med 2-3 personer eksklusiv jordarbejde og påfyldning.

A instalação demora normalmente cerca de 20 minutos com 2-3 pessoas excluindo trabalhos de remoção de solos e enchimento.

Η ΕΓΚΑΤΑΣΤΑΣΗ ΣΥΝΗΘΩΣ ΑΠΑΙΤΕΙ ΠΕΡΙΠΟΥ 20 ΛΕΠΤΑ ΜΕ 2-3 ΑΤΟΜΑ ΕΞΑΙΡΩΝΤΑΣ ΤΙΣ ΧΩΜΑΤΟΥΡΓΙΚΕΣ ΕΡΓΑΣΙΕΣ ΚΑΙ ΤΗΝ ΠΛΗΡΩΣΗ.

Установка силами 2-3 человек обычно занимает приблизительно 20 минут, не считая земляных работ и наполнения бассейна водой.

Instalace obvykle trvá přibližně 20 minut za účasti 2-3 osob. Do odhadu nejsou zahrnuty zemní práce a plnění.

Installasjonen tar ca. 20 minutter med 2-3 personer, unntatt grunnarbeid og fylling.

Installationen tar vanligtvis ungefär 20 minuter med 2-3 personer, men omfattar då inte markarbetet och fyllning.

Asennus kestää yleensä noin 20 minuuttia, kun asennuksessa on mukana 2-3 henkilöä. Aikaan ei lueta mukaan uima-altaan sijoituspaikan maan käsittelyä ja altaan täyttämistä.

L'installation prend habituellement 20 minutes environ avec 2-3 personnes, à l'exclusion des ouvrages de terre et du remplissage.

Montaż zazwyczaj zajmuje około 20 minut i wymaga 2-3 osób, z wyłączeniem prac ziemnych i napełniania.

A beszerelés általában 20 percet vesz igénybe, ha 2-3 ember végzi a földmunkákat és a feltöltést.

Uzstādīšana parasti aizņem apmēram 20 minūtes, nepieciešami 2-3 cilvēki, tai skaitā zemes darbiem un uzpildīšanai.

Kai baseiną montuoja 2-3 žmonės, montavimas paprastai užtrunka apytikslial 20 min., išskyrus žemės kasimo ir pripildymo darbus.

Namestitev običajno traja približno 20 minut, če ga postavljajo 2 do 3 osebe in če ne upoštevate zemeljskih del in polnjenja.

Toprak çalışmaları ve doldurma işlemi haricinde, kurulum 2-3 kişiyle gerçekleştirildiğinde genellikle 20 dakika sürer.

De regulă, instalarea durează aproximativ 20 de minute cu 2-3 persoane exclusiv lucrarea la sol și umplerea.

Инсталирането обикновено отнема около 20 минути с 2-3 човека, не се включва подготовката на терена и пълненето.

Za postavljanje koje traje približno 20 minuta potrebno je od 2 do 3 čovjeka (nije uračunato vrijeme pripreme površine i punjenja bazena).

Paigaldamine võtab aega 2-3 inimesega tavaliselt ligikaudu 20 minutit, kaasa arvatud mullatööd ja veega täitmine.

Montaža traje otprilike 20 minuta za 2-3 osobe ne računajući pripremanje zemlje i punjenje.

عادة ما يستغرق التركيب حوالي 20 دقيقة بالاستعانة بـ 2 إلى 3 أشخاص باستثناء أعمال الحفر والملء.

FrameLink System™
- Steel Frame Fortified Against Rust and Corrosion
- Structure en acier fortifié contre la rouille et la corrosion
- Schützt den Stahlrahmen vor Korrosionsschäden
- Telaio in acciaio rinforzato contro ruggine e corrosione
- Stalen frame versterkt tegen roest en corrosie
- Marco de acero fortificado contra el óxido y la corrosión
- Stålramme beskyttet mod rust og korrosion
- Estrutura de aço reforçada contra ferrugem e corrosão
- ΑΤΣΑΛΙΝΟ ΠΛΑΙΣΙΟ ΕΝΙΣΧΥΜΕΝΟ ΚΑΤΑ ΤΗΣ ΣΚΟΥΡΙΑΣ ΚΑΙ ΤΗΣ ΔΙΑΒΡΩΣΗΣ
- Стальная рама с защитой от образования ржавчины и коррозии
- Ocelový rám zabezpečený proti korozi
- Stålramme forsterket mot rust og korrosjon
- Stålram förstärkt mot rost och korrosion
- Teräskehikko, käsittely ehkäisee ruostetta ja korroosiota
- Zosilnený oceľový rám proti hrdzi a korózii
- Stalowa rama z wzmocnieniem przed rdzą i korozją
- Rozsdával és korróziával szemben fokozottan ellenálló acélváz
- Tērauda konstrukcija, noturīga pret rūsu un koroziju
- Plieninis rėmas, pasižymintis sustiprinta apsauga nuo rūdžių ir korozijos
- Jekleni okvir utrjen proti rji in koroziji
- Pas ve Korozyona Karşı Güçlendirilmiş Çelik İskelet
- Cadrul de oțel întărit împotriva ruginei și a coroziunii
- Стоманена рамка, подсилена срещу ръжда и корозия
- Čelični okvir učvršćen protiv hrđe i korozije
- Roostetamis- ja korrodeerumisvastase kattega terasraam
- Čelični okvir učvršćen protiv rđe i korozije
- الإطار الصلب معزز ضد الصدأ والتآكل

DuraPlus™
- Puncture Resistant Liner
- Bâche résistante aux crevaisons
- Durchstichfeste Poolfolie
- Rivestimento per piscina anti-perforazioni
- Voering bestand tegen prikken
- Forro resistente a pinchazos
- Inderdug, der er modstandsdygtig over for punkteringer
- Revestimento resistente a perfurações
- ΔΙΑΣΤΙΚΤΗ ΑΔΙΑΒΡΟΧΗ ΕΠΕΝΔΥΣΗ
- Прокопостойкий лайнер
- Plášť odolný vůči propíchnutí
- Revnebestandig foring
- Siltstark liner
- Puhkeamisenkestävä sisävuoraus
- Vložka odolná proti prepichnutiu
- Odporna na przebicie niecka
- Lyukadásbiztos bélés
- Pret caurduršanu noturīga odere
- Pradūrimui atsparus apmušalas
- Bazensko platno odporno na preluknjanje
- Delinmeye Karşı Dayanıklı Astar
- Căptușeală rezistentă la perforări
- Устойчив на пробиване лайнер
- Bazensko platno otporno na probijanje
- Torkekindel ääris
- Bazensko platno otporno na probijanje
- بطانة مقاومة للثقب

Dimensions-Capacities
Dimensions-Capacités
Abmessungen-Fassungsvermögen
Dimensioni-Capacità
Afmetingen-Inhoud
Dimensiónes-Capacidades
Dimensioner-kapacitet
Dimensões-Capacidades
ΔΙΑΣΤΑΣΕΙΣ-ΧΩΡΗΤΙΚΟΤΗΤΑ
Размеры-Вместимость
Rozměry-objemy
Mål-Kapasitet
Storlek-Kapacitet
Mitat-tilavuus
Rozmery-kapacita
Wymiary-Wydajność
Dimenziók-kapacitások
Izmēri, tilpums
Matmenys-talpos
Dimenzije-kapacitete
Ölçü-Kapasite
Dimensiuni-capacități
Размери-вместимост
Dimenzije-kapaciteti
Mõõdud-maht
Dimenzije-Kapacitet
الأبعاد- السعات

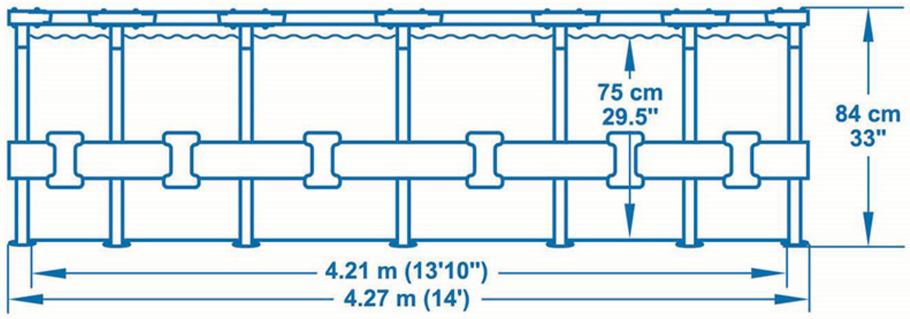

- **Aboveground swimming pool kit**
Contents: One pool, filter pump, repair patch

Kit piscine à poser sur le sol
Contenus: Une piscine, une pompe de filtration, une rustine

Bausatz für auf dem Boden aufgestelltes Schwimmbecken
Inhalt: Ein Pool, eine Filterpumpe, Reparaturflicken

Kit piscina fuori terra
Contenuto: Una piscina, una pompa a filtro, toppa di riparazione

Kit voor bovengronds zwembad
Inhoud: Één zwembad, filterpomp, reparatieplakker

Kit de piscina elevada
Contenido: Una piscina, bomba de filtrado, parche de reparación

Svømmebassinsæt til placering på jorden
Indhold: Et bassin, filterpumpe, en reparationslap

Kit de piscina superior ao solo
Conteúdo: Uma piscina, bomba de filtragem, remendo de reparação

ΚΙΤ ΠΙΣΙΝΑΣ ΕΠΙΦΑΝΕΙΑΣ
ΠΕΡΙΕΧΟΜΕΝΑ: ΜΙΑ ΠΙΣΙΝΑ, ΑΝΤΛΙΑ ΦΙΛΤΡΟΥ, ΕΠΙΡΑΜΜΑ ΕΠΙΣΚΕΥΗΣ

Наземный плавательный бассейн в комплекте

В комплект входят: Один бассейн, фильтрующий насос, ремонтная заплата

Sada nadzemního bazénu
Obsah: Jeden bazén, filtrační čerpadlo, záplata pro opravu

Svømmebassengsett til bruk over bakken
Innhold: Ett basseng, filterpumpe, reparasjonslapp

Utrustning för pool ovan mark
Innehåll: En pool, filterpump, lagningslapp

Maanpäällinen uima-allassetti
Sisältö: Yksi allas, suodatinpumppu, korjauspaikka

Súprava nadzemného plaveckého bazéna
Obsah: Jeden bazén, filtračné čerpadlo, záplata na opravu

Naziemny zestaw basenu
W zestawie: Jeden basen, pompka filtrująca, łata do naprawy

Földfelszín feletti úszómedence-készlet
Tartalom: Egy medence, szűrőszivattyú, javítótapasz

Virszemes peldbaseina komplekts
Komplektācijas: Viens peldbaseins, filtrēšanas sūknis, remonta ielāps salabošanai

Virš žemės surenkamas baseinas
Sudėtis: Vienas tvenkinys, siurblys su filtru, remonto lopas

Komplet s samostoječim bazenom
Vsebina: Bazen, filtrirna črpalka, pribor za popravilo

Zemin üzerine kurulan yüzme havuzu kiti
İçerik: Bir adet havuz, filtre pompası, tamir yaması

Kit piscină de lunt supraterană
Conținut: O piscină, pompă filtru, petic de reparații

Комплект надземен плувен басейн
Съдържание: Един басейн, филтрираща помпа, лепенка за ремонт

Komplet za nadzemni bazen za plivanje
Sadržaj: Bazen, filtarska pumpa, jedna zakrpa

Maapealse ujumisbasseini komplekt
Sisu: Üks bassein, filterpump, remondilapp

Set za bazen iznad zemlje
Sadržaj: Bazen, filter pumpa, zakrpa za popravke

180 ΗΜΕΡΕΣ ΓΙΑ ΤΗΝ ΠΙΣΙΝΑ ΚΑΙ 90 ΗΜΕΡΕΣ ΓΙΑ ΟΛΑ ΤΑ ΑΑΑΑ ΕΞΑΡΤΗΜΑΤΑ ΤΗΣ ΠΙΣΙΝΑΣ, ΕΚΤΟΣ ΕΑΝ Η ΤΟΠΙΚΗ ΝΟΜΟΘΕΣΙΑ ΟΡΙΖΕΙ ΔΙΑΦΟΡΕΤΙΚΑ.

Гарантия производителя от компании Bestway действует в течение 1 года, начиная со дня приобретения, для насоса бассейна, 180 дней для бассейна и 90 дней для всех других компонентов комплекта бассейна, если местное законодательство не предусматривает иное.

Záruka výrobce, společnosti Bestway, začíná dnem nákupu a trvá 1 rok pro čerpadlo, 180 dnů pro bazén a 90 dnů pro všechny ostatní komponenty sady bazénu, pokud místní předpisy nestanoví jinak.

Bestway-produsentens garanti begynner på kjøpsdatoen og varer i en periode på 1 år for bassengpumpen, 180 dager for bassenget og 90 dager for alle andre komponenter i bassengsettet, med mindre annet er angitt i lokale forskrifter.

Bestway tillverkargaranti börjar vid köpdatumet och varar 1 år för poolpumpen, 180 dagar för poolen och 90 dagar för alla andra komponenter i pooluppsättningen, om inte annat föreskrivs i lokala föreskrifter.

Bestwayn valmistajan takuu alkaa ostopäivästä ja kestää 1 vuoden allaspumpun osalta, 180 päivää altaan osalta ja 90 päivää kaikkien muiden allassetin komponenttien osalta, ellevät paikalliset säädökset määrää muuta.

Obmedzená záruka Bestway začína bežať v deň nákupu a trvá 1 rok pre bazénové čerpadlo, 180 dní pre bazén a 90 dní pre všetky ostatné súčasti bazena, pokiaľ miestne predpisy neustanovujú inak.

Okres obowiązywania gwarancji producenta Bestway rozpoczyna się w dniu zakupu i trwa 1 rok w przypadku pompy basenu, 180 dni w przypadku basenu oraz 90 dni w przypadku wszystkich innych elementów zestawu basenu, chyba że przepisy prawa stanowią inaczej.

A Bestway gyártói jótállás a vásárlás napján veszi kezdetét, és a medenceszivattyúra 1 évig érvényes, 180 napig a medencére, valamint 90 napig a medencekészlet összes egyéb tartozékára, hacsak a helyi előírások máskép nem rendelkeznek.

Bestway ražotāja garantija stājas spēkā ar iegādes datumu un ilgst vienu gadu baseina sūknim, 180 dienas baseinam un 90 dienas citām baseina komplekta daļām, ja vien vietējie normatīvi neparedz citus nosacījumus.

Bestway ražotojo garantija pradedama taikyti pirkinio įsigijimo dieną ir galioja 1 metus baseino siurbliui, 180 dienų baseinui bei 90 dienų visiems kitiems baseino komplekto komponentams, nebent vietinėjai įstatymai numato kitaip.

Proizvajalčeva Garancija Bestway začne veljati z dnem nakupa in velja 1 leto za bazensko črpalko, 180 dni za bazen in 90 dni za vse druge sestavne dele bazenov, če krajevni predpisi ne določajo drugače.

Bestway üretici garantisi, satın alım tarihinden itibaren geçerlilik kazanır ve yerel düzenlemelerde aksi yönde bir hüküm bulunmadığı müddetçe havuz pompası için 1 yıl, havuz için 180 gün ve havuz setinin diğer tüm bileşenleri için 90 boyunca geçerlidir.

Garanția producătorului Bestway începe la data achiziției și durează timp de 1 an pentru pompa piscinei, 180 de zile pentru piscină și 90 de zile pentru toate celelalte componente ale setului cu piscină, cu excepția prevederilor contrare ale reglementărilor local.

Производствената гаранция на Bestway започва от датата на закупуване и продължава за период от 1 година за помпата на басейна, 180 дни за басейна и 90 дни за всичко други компоненти от комплекта на басейна, освен ако местните регламент не предвиждат друго.

Jamstvo proizvođača Bestway primjenjuje se od datuma kupnje i vrijedi 1 godinu za pumpu za bazen, 180 dana za bazene i 90 dana za sve druge sastavnice kompleta za bazen, osim ako se lokalnim pravilnicima drugačije ne propisuje.

Bestway tootjagarantii algab ostukuupäevast ja kestab baseinipumbale 1 aasta ning basseinile 180 päeva ning muudele baseini komplekti osadele 90 päeva, kui muude kohalike seadustega pole määratud teisiti.

Garancija proizvođača Bestway počinje da vazi od datuma kupovina i traje u periodu od godinu dana za pumpu bazena, 180 dana za bazen i 90 dana za sve ostale komponente u sastavu bazena, sem ukoliko lokalni propisi drugačije nalažu.

عادة ما يستغرق التركيب حوالي 20 دقيقة بالاستعانة بـ 2 إلى 3 أشخاص باستثناء أعمال الحفر والملء.

Bestway" ضمان المصنع يبدأ من تاريخ الشراء، ويمتد لمدة عام واحد لمضخة حمام السباحة، 180 يوم لحمام السباحة و90 يومًا لجميع المكونات الأخرى من مجموعة حمام السباحة، ما لم ينص القانون المحلي أن خلاف ذلك.

Actual product may vary from that shown on package.
Please read carefully and keep for future reference.
Made in China

Le produit réel peut différer de celui présenté sur l'emballage.
À lire attentivement et à conserver pour consultation ultérieure.
Fabriqué en Chine

Die Abbildung auf der Verpackung stellt möglicherweise nicht das vorliegende Produkt dar.
Bitte sorgfältig lesen und für späteres Nachschlagen aufbewahren.
Hergestellt in China

Il prodotto reale può differire da quello mostrato sulla confezione.
Leggere attentamente e conservare per futuri riferimenti.
Prodotto in Cina

Het werkelijke product kan afwijken van het product dat is afgebeeld op de verpakking.
Zorgvuldig lezen en bewaren voor toekomstige referentie.
Made in China

El producto real podría variar respecto al mostrado en la caja.
Lea detenidamente y conserve este documento para consultas futuras.
Fabricado en China

Det aktuelle produkt kan være anderledes end det, der vises på pakken.
Læs dette omhyggeligt, og opbevar det til fremtidig brug.
Lavet i Kina

O produto real pode variar do apresentado na embalagem.
Por favor leia cuidadosamente e guarde para referência futura.
Fabricado na China

ΤΟ ΠΡΑΓΜΑΤΙΚΟ ΠΡΟΪΟΝ ΜΠΟΡΕΙ ΝΑ ΔΙΑΦΕΡΕΙ ΑΠΟ ΕΚΕΙΝΟ ΠΟΥ ΕΜΦΑΝΙΖΕΤΑΙ ΣΤΗ ΣΥΣ