CAVALLIN®
SINCE 1959

RU BY СХЕМА СБОРКИ
KZ ҚҰРАСТЫРУ ТӘСІМІ
EN ASSEMBLY INSTRUCTIONS
DE MONTAGEANWEISUNG
IT ISTRUZIONE DI MONTAGGIO
ES INSTRUCCIONES DE MONTAJE
FR SCHEMA DE MONTAGE
PL INSTRUCJA SKŁADANIA WYROBU
CZ MONTÁŽNÍ SCHEMA
SK MONTÁŽNA SCHÉMA
اللغة العربية مخطط التجميع

RU BY СБОРКА ИЗДЕЛИЯ ДОЛЖНА ОСУЩЕСТВЛЯТЬСЯ ВЗРОСЛЫМИ
KZ БҰЙЫМДЫ ҮЛКЕНДЕР ҚҰРАСТЫРУҒА ТИІС
EN ADULT ASSEMBLY REQUIRED
DE DER ZUSAMMENBAU IST DURCH EINEN ERWACHSENEN VORZUNEHMEN
IT RICHIESTO ASSEMBLAGGIO DA PARTE DI UN ADULTO
ES SE REQUIERE ENSAMBLAJE POR UN ADULTO
FR ASSEMBLAGE PAR UN ADULTE REQUIS
PL WYMAGANY MONTAŻ PRZEZ OSOBĘ DOROSŁĄ
CZ NUTNÉ SESTAVENÍ HRAČKY DOSPĚLOU OSOBOU
SK NUTNÉ ZOSTAVENIE HRAČKY DOSPELOU OSOBOU
اللغة العربية يجب أن يقوم شخص بالغ بتجميع المنتج

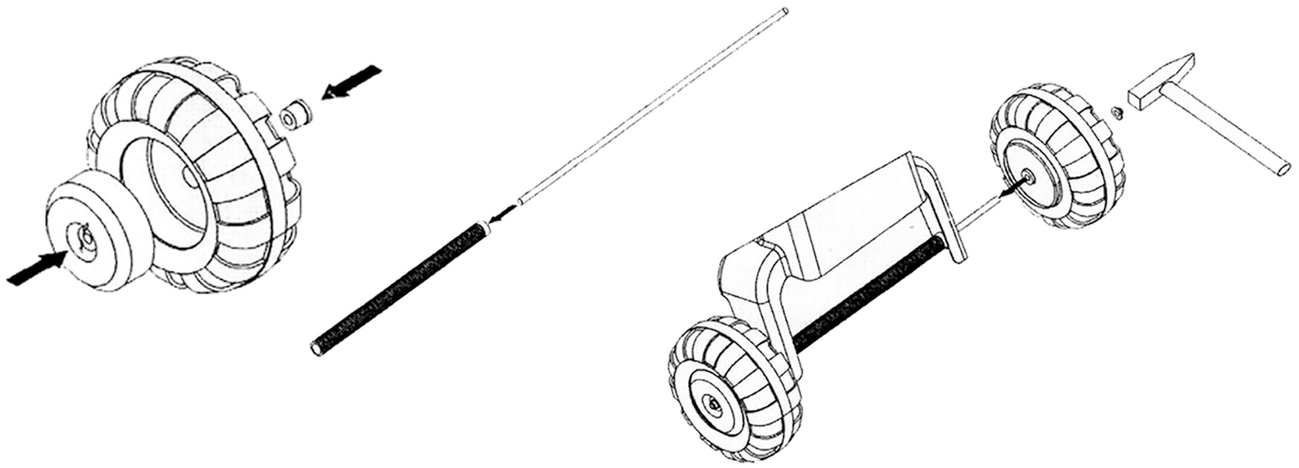

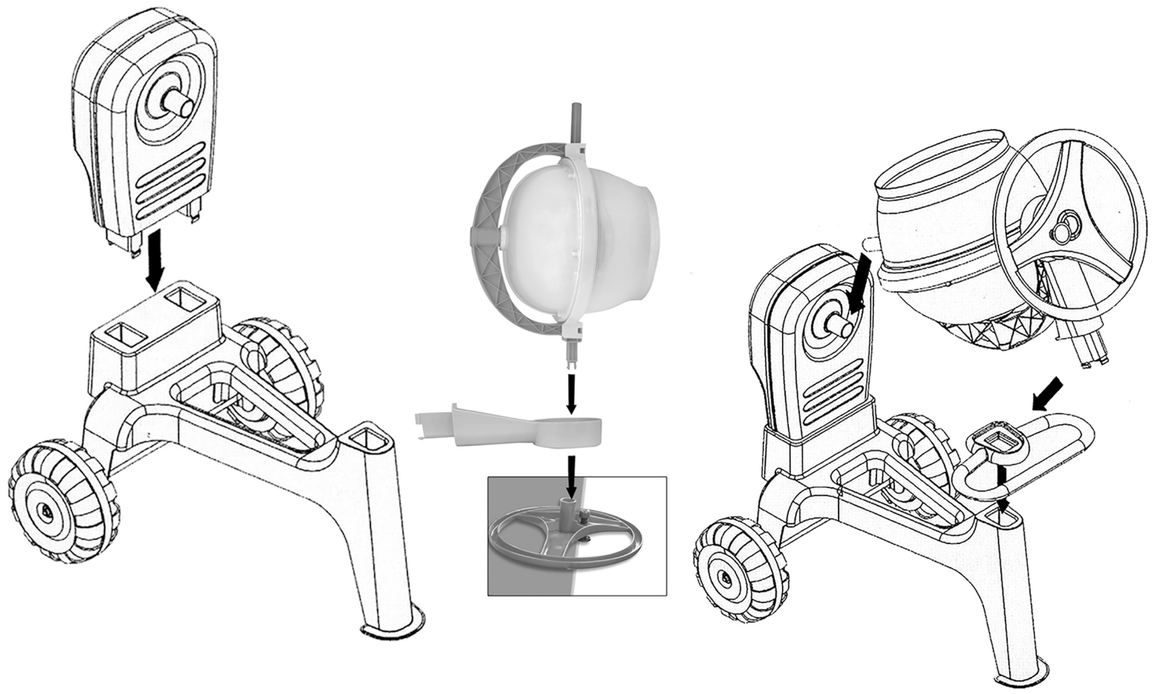

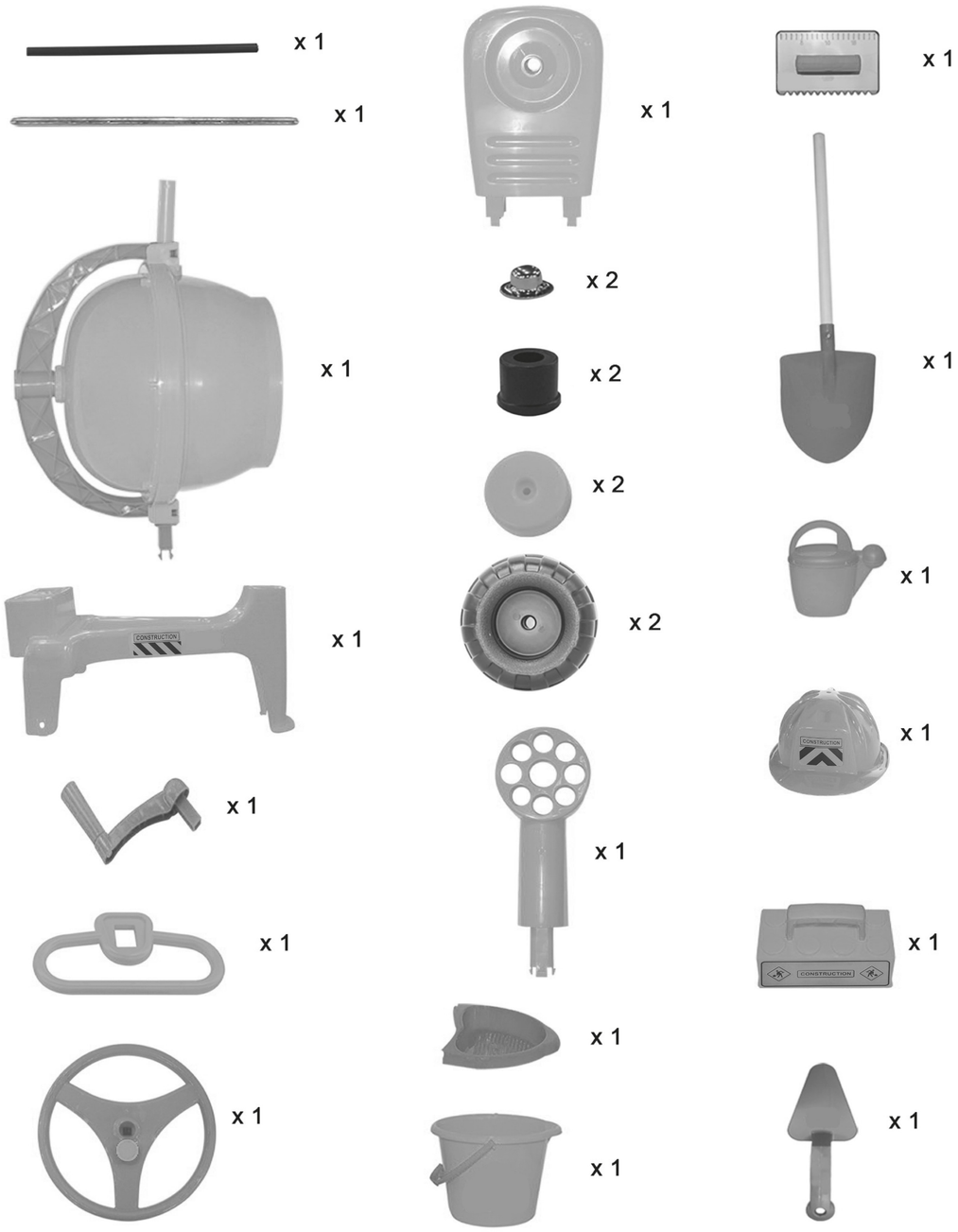
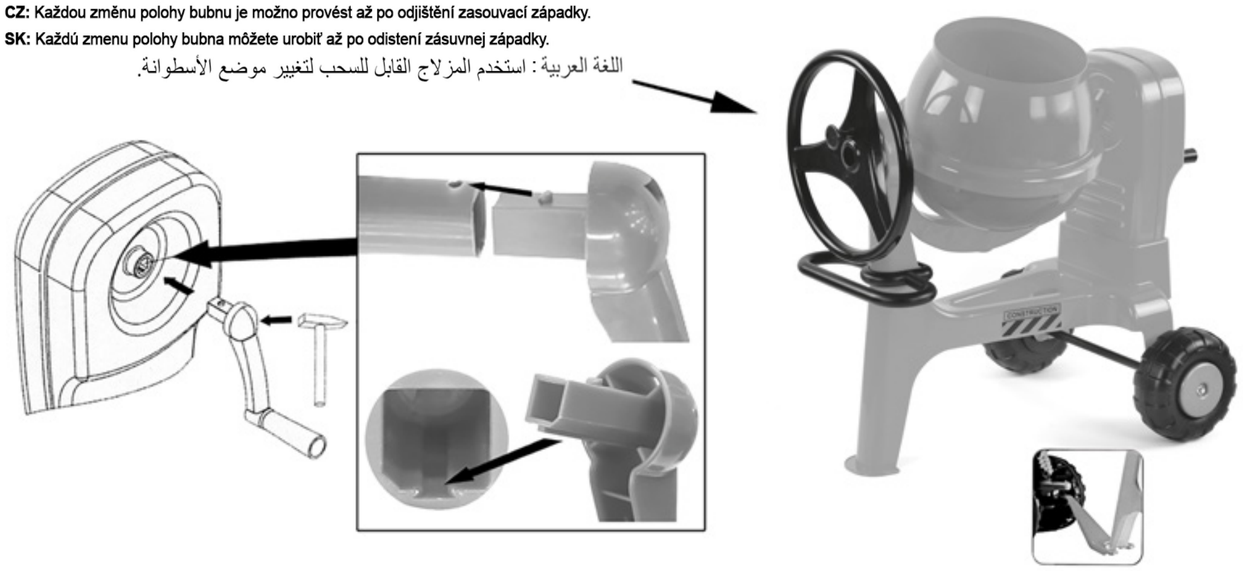
RU/BY: Для изменения положения бочки используйте выдвигающийся фиксатор.
KZ: Бөшкенің күйін өзгерту үшін жылжытылатын бекіткішті қолданыңыз.
EN: Use the lock pin to change a drum angle.
DE: Verwenden Sie die einziehbare Verriegelung, um die Fassposition neu zu positionieren.
IT: Per riposizionare la betoniera usate il fermo scorrevole.
ES: Para desbloquear la hormigonera, pulsar hacia afuera el botón azul que hay en el volante y volver a pulsar para bloquear la misma.
FR: Pour changer la position de la cuve, utilisez la goupille de verouillage.
PL: Aby zmienić pozycję beczki użyj blokady.
CZ: Každou změnu polohy bubnu je možno provést až po odjištění zasouvací západky.
SK: Každú zmenu polohy bubna môžete urobiť až po odistení zásuvnej západky.
اللغة العربية : استخدم المزلاج القابل للسحب لتغيير موضع الأسطوانة.