Bestway®

9'3" x 6'5"

2.82M x 1.96M

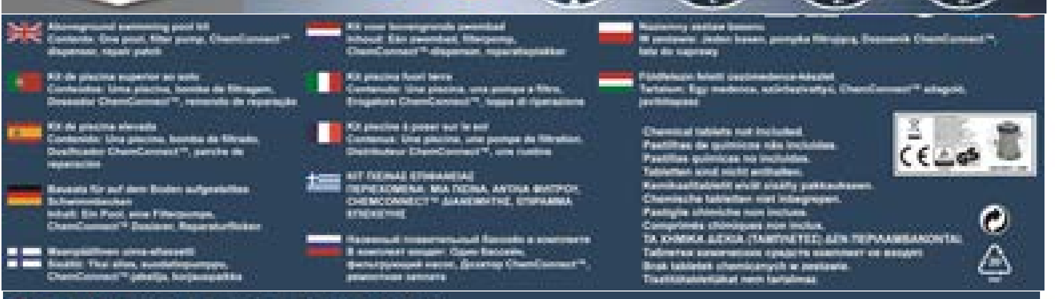

Setup is as easy as 1-2-3
Installation usually takes approximately 20 minutes with 2-3 people excluding earthworks and filling.

Montagem fácil como contar 1-2-3
A instalação demora normalmente cerca de 20 minutos com 2-3 pessoas excluindo trabalhos de remoção de solos e enchimento.

Instalación sencilla en 3 pasos
La instalación normalmente dura 20 minutos si la llevan a cabo 2-3 personas, excluyendo las excavaciones y el llenado.

Aufbau so einfach wie bei 1-2-3
Die Montage durch 2-3 Personen erfordert in der Regel etwa 20 Minuten, exklusive ggf. erforderlicher Bodenarbeiten und Befüllung.

Helppo asennus: 1-2-3
Asennus kestää yleensä noin 20 minuuttia, kun asennuksessa on mukana 2-3 henkilöä. Aikaan ei lueta mukaan uima-altaan sijoituspaikan maan käsittelyä ja altaan täyttämistä.

Uiterst makkelijke set-up in 1-2-3 fasen
De installatie vergt meestal ongeveer 20 minuten met 2-3 mensen exclusief grondwerken en vullen.

Montaggio semplice nelle fasi 1-2-3
L'installazione generalmente può essere effettuata da 2-3 persone e richiede circa 20 minuti, esclusa la preparazione e il riempimento del terreno.

Facile a installer comme 1-2-3
L'installation prend habituellement 20 minutes environ avec 2-3 personnes, à l'exclusion des ouvrages de terre et du remplissage.

ΕΓΚΑΤΑΣΤΑΣΗ ΤΟΣΟ ΕΥΚΟΛΗ ΟΠΩΣ 1-2-3
Η ΕΓΚΑΤΑΣΤΑΣΗ ΣΥΝΗΘΩΣ ΑΠΑΙΤΕΙ ΠΕΡΙΠΟΥ 20 ΛΕΠΤΑ ΜΕ 2-3 ΑΤΟΜΑ ΕΞΑΙΡΩΝΤΑΣ ΤΙΣ ΧΩΜΑΤΟΥΡΓΙΚΕΣ ΕΡΓΑΣΙΕΣ ΚΑΙ ΤΗΝ ΠΛΗΡΩΣΗ.

Установка проста, как 1-2-3
Установка силами 2-3 человек обычно занимает приблизительно 20 минут, не считая земляных работ и наполнения бассейна водой.

Ustawienie proste jak 1-2-3
Montaż zazwyczaj zajmuje około 20 minut i wymaga 2-3 osób, z wyłączeniem prac ziemnych i napełniania.

Egyszerű mint az 1-2-3 összeállítás
A beszerelés általában 20 percet vesz igénybe, ha 2-3 ember végzi a földmunkákat és a feltöltést.

Type of filter medium: synthetic cartridge filter
Turbidity reduction efficiency TBR (%): 50%
Retained mass in g (DP 20 test): 10g
Limit clean value: Clean the cartridge every day, replace the cartridge when flow rate fall down to 240gal/h (908L/h)
Nominal flow rate:
- Pump's water flow rate (pump capacity): 1,249L/h (330gal./h; 1m³/h)
- Integrated pool system water flow rate (system flow rate): 1,060L/h (280gal./h; 1m³/h)

Tipo de meio filtrante: filtro de cartucho sintético
Eficiência de redução de turbidez TBR (%): 50%
Massa retida em g (Teste DP 20): 10g
Valor de limpeza limite: Limpe o cartucho diariamente, substitua o cartucho quando a taxa de fluxo desça a 240gal/h (908L/h)
Taxa de fluxo nominal:
- Taxa de fluxo de água da bomba (capacidade da bomba): 1.249L/h (330gal./h; 1m³/h)
- Taxa de fluxo de água do sistema integrado da piscina (taxa de fluxo do sistema): 1.060L/h (280gal./h; 1m³/h)

Tipo de medio de filtrado: filtro de cartucho sintético
Eficacia de reducción de la turbidez TBR (%): 50 %
Masa retenida en g (prueba DP 20): 10 g
Valor de limpieza límite: Limpie el cartucho cada día, cambie el cartucho cuando el caudal caiga hasta 240 gal/h (908 l/h)
Caudal nominal:
- Caudal del agua de la bomba (capacidad de la bomba): 1.249 l/h (330 gal./h; 1 m³/h)
- Caudal integrado del agua del sistema de piscina (caudal del sistema): 1.060 l/h (280 gal./h; 1 m³/h)

Art des Filtermediums: Kartuschenfilter aus Kunststoff
Effizienz bei der Trübungsreduktion TBR (%): 50 %
Zurückgehaltene Masse in g (DP 20 Test): 10 g
Reinigungshinweis: Reinigen Sie die Kartusche täglich, ersetzen Sie die Kartusche, wenn die Durchflussrate auf 240 Gal./h (908 l/h) abfällt
Nominelle Durchflussrate:
- Wasserdurchflussrate der Pumpe (Pumpenkapazität): 1.249 l/h (330 Gal./h; 1 m³/h)
- Wasserdurchflussrate des integrierten Pool-Systems (System-Durchflussrate): 1.060 l/h (280 Gal./h; 1 m³/h)

Suodatinaineksen tyyppi: synteettinen patruunasuodatin
Sameuden vähennyksen tehokkuus TBR (%): 50 %
Jäämämassa g (DP 20 -testi): 10 g
Puhdistuksen raja-arvo: Puhdista patruuna joka päivä, vaihda uuteen, kun virtaus laskee alle 240 gal/h (908 l/h)
Nimellinen virtaus:
- Pumpun veden virtaus (pumpun kapasiteetti): 1.249 l/h (330 gal./h; 1 m³/h)
- Integroitu allasjärjestelmän veden virtaus (järjestelmän virtaus): 1.060 l/h (280 gal./h; 1 m³/h)

Type filtermedium: synthetische cassettefilter
Efficiëntie van turbiditeitreductie TBR (%): 50%
Vastgehouden massa in g (DP 20 test): 10g
Limiet reinigingswaarde: Reinig de cassette dagelijks, vervang de cassette wanneer het debiet daalt naar 240gal/u (908L/u)
Nominaal debiet:
- Waterdebiet pomp (pompvermogen): 1249L/u (330gal./u 1m³/u)
- Geïntegreerd systeemwaterdebiet (systeemdebiet) zwembad: 1060L/u (280gal./u 1m³/u)

Tipo di mezzo filtrante: filtro a cartuccia sintetica
Efficienza di riduzione della torbidità TBR (%): 50 %
Massa trattenuta in g (20 test DP): 10 g
Valore limite pulizia: pulire la cartuccia ogni giorno e sostituirla quando la portata scende sotto 240 gal/h (908 l/h)
Portata nominale:
- Portata d'acqua della pompa (capacità della pompa): 1.249 l/h (330 gal/h; 1 m³/h)
- Portata d'acqua del sistema piscina (portata sistema): 1.060 l/h (280 gal/h; 1 m³/h)

Type d'agent de filtration : filtre à cartouche synthétique
Efficacité de la réduction de turbidité TBR (%) : 50%
Masse retenue en g (test DP 20) : 10 g
Valeur de nettoyage limite : nettoyez la cartouche tous les jours, remplacez la cartouche quand le débit chute en dessous de 240 gal/h (908 L/h)
Débit nominal :
- Débit d'eau de la pompe (capacité de la pompe) : 1.249 L/h (330 gal./h ; 1 m³/h)
- Débit d'eau du système de piscine intégré (débit du système) : 1.060 L/h (280 gal./h ; 1 m³/h)

ΤΥΠΟΣ ΜΕΣΟΥ ΦΙΛΤΡΑΡΙΣΜΑΤΟΣ: ΣΥΝΘΕΤΙΚΟ ΣΤΟΙΧΕΙΟ ΦΙΛΤΡΟΥ
ΑΠΟΤΕΛΕΣΜΑΤΙΚΟΤΗΤΑ ΜΕΙΩΣΗΣ ΘΟΛΟΤΗΤΑΣ TBR (%): 50%
ΠΑΡΑΚΡΑΤΟΥΜΕΝΗ ΜΑΖΑ ΣΕ G (ΔΟΚΙΜΗ DP 20): 10G
ΟΡΙΑΚΗ ΤΙΜΗ ΚΑΘΑΡΙΣΜΟΥ: ΚΑΘΑΡΙΖΕΤΕ ΤΟ ΣΤΟΙΧΕΙΟ ΦΙΛΤΡΟΥ ΚΑΘΗΜΕΡΙΝΑ, ΑΝΤΙΚΑΤΑΣΤΗΣΤΕ ΤΟ ΣΤΟΙΧΕΙΟ ΦΙΛΤΡΟΥ ΟΤΑΝ Η ΠΑΡΟΧΗ ΜΕΙΩΘΕΙ ΣΤΑ 240GAL/H (908L/H)
ΟΝΟΜΑΣΤΙΚΗ ΠΑΡΟΧΗ:
- ΡΥΘΜΟΣ ΡΟΗΣ ΝΕΡΟΥ ΑΝΤΛΙΑΣ (ΠΑΡΟΧΗ ΑΝΤΛΙΑΣ): 1.249L/H (330GAL/H; 1M³/H)
- ΡΥΘΜΟΣ ΡΟΗΣ ΝΕΡΟΥ ΟΛΟΚΛΗΡΩΜΕΝΟΥ ΣΥΣΤΗΜΑΤΟΣ ΠΙΣΙΝΑΣ (ΠΑΡΟΧΗ ΣΥΣΤΗΜΑΤΟΣ): 1.060L/H (280GAL./H; 1M³/H)

Тип прокладки фильтра: синтетический картриджевый фильтр
Эффективность снижения мутности (TBR) (%): 50%
Удерживаемая масса в г (тест DP 20): 10 г.
Предельное значение чистки: Очищайте картридж каждый день, замените картридж, если расход воды падает до 240 гал./ч (908 л/ч)
Номинальный расход насоса:
- Номинальный расход воды насосом (вместимость насоса): 1249 л/ч (330 гал./ч; 1 м³/ч)
- Общий расход воды в системе бассейна (расход воды в системе): 1060 л/ч (280 гал./ч; 1 м³/ч)

Rodzaj media filtracyjnego: wkład syntetyczny
Skuteczność redukcji zmętnienia TBR (%): 50%
Zatrzymywana masa w g (test DP 20): 10g
Graniczna wartość oczyszczania: czyść wkład codziennie, jeśli wartość przepływu obniży się do 240gal/h (908L/h) wymień wkład filtra na nowy
Nominalna wartość przepływu:
- Wartość przepływu wody w pompie (pojemność pompy): 1.249L/h (330gal./h; 1m³/h)
- Wartość przepływu wody w zintegrowanym systemie basenu (prędkość przepływu systemu): 1.060L/h (280gal./h; 1m³/h)

Szűrőközeg típusa: szintetikus betétes szűrő
Zavarosságcsökkentési hatékonyság (TBR) (%): 50%
Visszatartott tömeg (g) (DP 20 teszt): 10g
Tisztítási határérték: Naponta tisztítsa meg a kazettát, és amennyiben az áramlási sebesség 240gal/óra (908l/óra) alá süllyed, cserélje le
Névleges áramlási sebesség:
- A szivattyú vízáramlási sebessége (szivattyúteljesítmény): 1.249l/óra (330gal./óra; 1m³/óra)
- Integrált medencerendszeri áramlási sebesség (rendszer áramlási sebessége): 1.060l/óra (280 gal./óra; 1m³/óra)

Bestway manufacturer's warranty begins on the date of purchase and lasts for a period of 1 year for the pool pump, 180 days for the pool and 90 days for all other components of the pool set, unless local regulation states otherwise.

A garantia do fabricante Bestway tem início a partir da data de compra e tem a duração de 1 ano para a bomba da piscina, 180 dias para a piscina e 90 dias para todos os outros componentes do conjunto de piscina, a não ser que os regulamentos locais afirmem o contrário.

La garantía de fabricación de Bestway entra en vigor en la fecha de compra y tiene una vigencia de 1 año para la bomba de piscina, de 180 días para la piscina y de 90 días para todos los otros componentes del set de piscina, a menos que las normas locales lo establezcan de otro modo.

Die Bestway® Herstellergewährleistung beginnt mit dem Kaufdatum und ihre Dauer beträgt 1 Jahr für die Poolpumpe, 180 Tage für den Pool und 90 Tage für alle anderen Komponenten des Pool-Sets, sofern lokale Vorschriften nichts anderes bestimmen.

Bestwayn valmistajan takuu alkaa ostopäivästä ja kestää 1 vuoden allaspumpun osalta, 180 päivää altaan osalta ja 90 päivää kaikkien muiden allassetin komponenttien osalta, elleivät paikalliset säädökset määrää muuta.

De fabrieksgarantie van Bestway start op de datum van aankoop en is gedurende 1 jaar geldig voor de zwembadpomp, 180 dagen voor het zwembad en 90 dagen voor alle andere componenten van de zwembadset, tenzij de plaatselijke regelgeving het anders stelt.

La garanzia del produttore Bestway è valida dalla data di acquisto e dura 1 anno per la pompa della piscina, 180 giorni per la piscina e 90 giorni per tutti gli altri componenti, salvo disposizione contraria della normativa locale.

La garantie du fabricant Bestway est valable à compter de la date d'achat et dure pendant une période d'1 an pour la pompe de la piscine, 180 jours pour la piscine et 90 jours pour tous les autres composants de l'ensemble piscine, sauf dispositions contraires de la réglementation locale.

Η ΕΓΓΥΗΣΗ ΤΟΥ ΚΑΤΑΣΚΕΥΑΣΤΗ BESTWAY ΞΕΚΙΝΑ ΝΑ ΙΣΧΥΕΙ ΑΠΟ ΤΗΝ ΗΜΕΡΟΜΗΝΙΑ ΑΓΟΡΑΣ ΚΑΙ ΕΧΕΙ ΔΙΑΡΚΕΙΑ ΕΝΑ ΧΡΟΝΟ ΓΙΑ ΤΗΝ ΑΝΤΛΙΑ ΤΗΣ ΠΙΣΙΝΑΣ, 180 ΗΜΕΡΕΣ ΓΙΑ ΤΗΝ ΠΙΣΙΝΑ ΚΑΙ 90 ΗΜΕΡΕΣ ΓΙΑ ΟΛΑ ΤΑ ΑΛΛΑ ΕΞΑΡΤΗΜΑΤΑ ΤΗΣ ΠΙΣΙΝΑΣ, ΕΚΤΟΣ ΕΑΝ Η ΤΟΠΙΚΗ ΝΟΜΟΘΕΣΙΑ ΟΡΙΖΕΙ ΔΙΑΦΟΡΕΤΙΚΑ.

Гарантия производителя от компании Bestway действует в течение 1 года, начиная со дня приобретения, для насоса бассейна, 180 дней для бассейна и 90 дней для всех других компонентов комплекта бассейна, если местное законодательство не предусматривает иное.

Okres obowiązywania gwarancji producenta Bestway rozpoczyna się w dniu zakupu i trwa 1 rok w przypadku pompy basenu, 180 dni w przypadku basenu oraz 90 dni w przypadku wszystkich innych elementów zestawu basenu, chyba że przepisy prawa stanowią inaczej.

A Bestway gyártói jótállás a vásárlás napján veszi kezdetét, és a medenceszivattyúra 1 évig érvényes, 180 napig a medencére, valamint 90 napig a medencekészlet összes egyéb tartozékára, hacsak a helyi előírások másképp nem rendelkeznek.

Tightness Class: W_0
Maximum leakage Litre per m² per day or mm per day: 0
WARNING: IN ORDER TO PREVENT CHILDREN FROM DROWNING, IT IS RECOMMENDED TO SECURE THE ACCESS TO THE POOL WITH A PROTECTION DEVICE.
Please consult the local building code for any applicable installation requirements.

Classe de Estanquicidade: W_0
Fugas Máximas Litros por m² por dia ou mm por dia: 0
ATENÇÃO: A FIM DE PREVENIR O AFOGAMENTO DE CRIANÇAS, RECOMENDA-SE QUE PROTEJA O ACESSO À PISCINA COM UM DISPOSITIVO DE PROTECÇÃO.
Por favor consulte o código de construção local quanto a requisitos de instalação aplicáveis.

Estanquidad (Clase): W_0
Fuga máxima Litros por m² por día o mm por día: 0
ADVERTENCIA: PARA PREVENIR QUE LOS NIÑOS SE AHOGUEN, SE RECOMIENDA ASEGURAR EL ACCESO A LA PISCINA CON UN DISPOSITIVO DE PROTECCIÓN.
Consulte la normativa de construcción para conocer los requisitos de instalación aplicables.

Dichtheitsklasse: W_0
Maximale Leckage Liter je m² je Tag oder mm je Tag: 0
ACHTUNG: UM DAS ERTRINKEN VON KINDERN ZU VERHINDERN, WIRD EMPFOHLEN, DEN ZUGANG ZUM SCHWIMMBECKEN MIT EINER SCHUTZEINRICHTUNG ZU SICHERN.
Die Installation muss in Übereinstimmung mit allen anwendbaren Richtlinien erfolgen und kann Genehmigungen für Bau, Elektroinstallation, Geländesicherung etc. erfordern.

Tiiviysluokka: W_0
Enimmäisvuoto Litra/m²/päivä tai mm/päivä: 0
VAROITUS: JOTTA LAPSET EIVÄT HUKKUISI, SUOSITTELEMME ESTÄMÄÄN PÄÄSYN ALTAASEEN SUOJALAITTEELLA.
Tarkista mahdolliset voimassa olevat asennusvaatimukset paikallisista rakennussäädöksistä.

Dichtheidsklasse: W_0
Maximale lekkage Liter per m² per dag of mm per dag: 0
WAARSCHUWING: TEN EINDE VERDRINKING VAN KINDEREN TE VERMIJDEN, IS HET AANBEVOLEN OM DE TOEGANG TOT HET ZWEMBAD TE BEVEILIGEN MET EEN BESCHERMINGSELEMENT.
Raadpleeg de lokale bouwvoorschriften voor toepasselijke installatievereisten.

Classe di resistenza: W_0
Max perdite Litri al m² al giorno o mm d'acqua al giorno: 0
AVVERTENZA: PER EVITARE IL RISCHIO DI ANNEGAMENTO DEI BAMBINI, SI RACCOMANDA DI PROTEGGERE L'ACCESSO ALLA PISCINA CON UN DISPOSITIVO DI SICUREZZA.
Per i requisiti di installazione, consultare le normative edilizie nazionali.

Classe d'étanchéité: W_0
Pertes maximales litre par m² par jour ou mm par jour: 0
ATTENTION: POUR EVITER TOUTE NOYADE D'ENFANT, IL EST RECOMMANDE DE SECURISER L'ACCES AU BASSIN PAR UN DISPOSITIF DE PROTECTION.
Veuillez consulter le code du bâtiment local pour toute exigence liée à l'installation.

ΚΑΤΗΓΟΡΙΑ ΣΤΕΓΑΝΟΤΗΤΑΣ: W_0
ΜΕΓΙΣΤΗ ΔΙΑΡΡΟΗ ΛΙΤΡΑ ΑΝΑ M² ΑΝΑ ΗΜΕΡΑ Η ΜΜ ΑΝΑ ΗΜΕΡΑ: 0
ΠΡΟΕΙΔΟΠΟΙΗΣΗ: ΠΡΟΚΕΙΜΕΝΟΥ ΝΑ ΑΠΟΤΡΑΠΕΙ Ο ΠΝΙΓΜΟΣ ΠΑΙΔΙΩΝ, ΣΥΝΙΣΤΑΤΑΙ ΝΑ ΑΣΦΑΛΙΣΕΤΕ ΤΗΝ ΠΡΟΣΒΑΣΗ ΣΤΗΝ ΠΙΣΙΝΑ ΜΕ ΜΙΑ ΠΡΟΣΤΑΤΕΥΤΙΚΗ ΣΥΣΚΕΥΗ.
ΠΑΡΑΚΑΛΟΥΜΕ ΣΥΜΒΟΥΛΕΥΘΕΙΤΕ ΤΟΝ ΤΟΠΙΚΟ ΟΙΚΟΔΟΜΙΚΟ ΚΑΝΟΝΙΣΜΟ ΓΙΑ ΤΙΣ ΙΣΧΥΟΥΣΕΣ ΑΠΑΙΤΗΣΕΙΣ ΕΓΚΑΤΑΣΤΑΣΗΣ.

Класс герметичности: W_0
Максимальная утечка воды Один литр на кв. метр в день или один миллиметр в день: 0
ВНИМАНИЕ: ЧТОБЫ ПРЕДОТВРАТИТЬ ОПАСНОСТЬ УТОПЛЕНИЯ ДЕТЕЙ, РЕКОМЕНДУЕТСЯ ЗАБЛОКИРОВАТЬ ДОСТУП К БАССЕЙНУ ПРИ ПОМОЩИ ЗАЩИТНОГО УСТРОЙСТВА.
Сведения о действующих требованиях по установке бассейна можно узнать в местных строительных нормах и правилах.

Klasa szczelności: W_0
Maksymalny wyciek Litry na m² dziennie lub mm dziennie: 0
OSTRZEŻENIE: ABY ZAPOBIEC UTONIĘCIU, ZALECA SIĘ ZABEZPIECZENIE DOSTĘPU DZIECI DO BASENU PRZY POMOCY ODPOWIEDNICH URZĄDZEŃ OCHRONNYCH.
Zapoznaj się z lokalnymi przepisami budowlanymi w zakresie wymagań dotyczących instalacji.

Vízzáróság: W_0
Maximális szivárgás [l/m²/nap] vagy [mm/nap]: 0
FIGYELMEZTETÉS: A GYERMEKEK MEGFULLADÁSÁNAK ELKERÜLÉSE ÉRDEKÉBEN AJÁNLATOS A MEDENCÉHEZ VALÓ HOZZÁFÉRÉST VÉDŐESZKÖZZEL KORLÁTOZNI.
Bármilyen vonatkozó beszerelési követelménnyel kapcsolatban tájékozódjon a helyi építési kódexből.

Täthetsklass: W_0
Maximalt läckage Liter per m² per dag eller mm per dag: 0
VARNING: FÖR ATT FÖREBYGGA DRUNKNINGSOLYCKOR MED BARN, REKOMMENDERAR VI ATT SÄKRA TILLTRÄDET TILL POOLEN MED EN SKYDDSANORDNING.
Konsultera det lokala regelverket för byggnationer gällande alla tillämpliga krav på installationer.

WARNING! THE USE OF A SWIMMING POOL IMPLIES COMPLIANCE WITH THE SAFETY INSTRUCTIONS DESCRIBED IN THE OPERATING AND MAINTENANCE GUIDE. IN ORDER TO PREVENT DROWNING OR OTHER SERIOUS INJURIES, PAY PARTICULAR ATTENTION TO THE POSSIBILITY OF UNEXPECTED ACCESS TO THE SWIMMING POOL BY CHILDREN UNDER 5 YEARS BY SECURING THE ACCESS TO IT, AND, DURING THE BATHING PERIOD, KEEP THEM UNDER CONSTANT ADULT SUPERVISION.

ATENÇÃO! A UTILIZAÇÃO DE UMA PISCINA IMPLICA CONFORMIDADE COM AS INSTRUÇÕES DE SEGURANÇA DESCRITAS NO GUIA DE FUNCIONAMENTO E MANUTENÇÃO; DE FORMA A EVITAR AFOGAMENTO OU OUTROS FERIMENTOS, TENHA ESPECIAL ATENÇÃO À POSSIBILIDADE DE ACESSO INESPERADO À PISCINA POR CRIANÇAS DE IDADE INFERIOR A 5 ANOS BLOQUEANDO COM SEGURANÇA O ACESSO À MESMA. DURANTE O PERÍODO DE BANHOS, MANTENHA-AS SOB SUPERVISÃO CONSTANTE POR ADULTOS.

¡ADVERTENCIA! EL USO DE UNA PISCINA IMPLICA EL CUMPLIMIENTO DE LAS INSTRUCCIONES DE SEGURIDAD DESCRITAS EN EL MANUAL DE USO Y MANTENIMIENTO; PARA EVITAR AHOGAMIENTO Y OTRAS LESIONES GRAVES, PRESTE ESPECIAL ATENCIÓN A LA POSIBILIDAD DE UN ACCESO INESPERADO A LA PISCINA POR PARTE DE NIÑOS MENORES DE 5 AÑOS ASEGURANDO EL ACCESO A ELLA Y, DURANTE EL PERÍODO DE BAÑO, SUPERVÍSELOS CONSTANTEMENTE.

ACHTUNG! DIE VERWENDUNG EINES SCHWIMMBECKEN-BAUSATZES SETZT VORAUS, DASS ER MIT DEN SICHERHEITSVORSCHRIFTEN ÜBEREINSTIMMT, DIE IN DER BETRIEBS- UND WARTUNGSANLEITUNG BESCHRIEBEN SIND. UM EIN ERTRINKEN ODER ANDERE ERNSTHAFTE VERLETZUNGEN ZU VERHINDERN, WIRD BESONDERE AUFMERKSAMKEIT DARAUF GERICHTET, DEN ZUGANG ZUM SCHWIMMBECKEN ZU SICHERN, DA SICH KINDER UNTER 5 JAHREN UNERWARTET ZUGANG ZUM SCHWIMMBECKEN VERSCHAFFEN KÖNNEN, UND BEIM BADEN WERDEN DIE KINDER UNUNTERBROCHEN VON EINER ERWACHSENEN AUFSICHTSPERSON BEAUFSICHTIGT.

VAROITUS! UIMA-ALTAAN KÄYTTÖ OSOITTAA, ETTÄ KÄYTTÄJÄ NOUDATTAA ALTAAN KÄYTTÖ- JA HUOLTO-OHJEISSA KUVATTUJA OHJEITA. HUKKUMISEN JA VAKAVIEN ONNETTOMUUKSIEN VÄLTTÄMISEKSI ON TÄRKEÄÄ VARMISTAA, ETTÄ ALLE 5-VUOTIAAT LAPSET EIVÄT VOI HUOMAAMATTA PÄÄSTÄ ALTAASEEN. AIKUISTEN ON VALVOTTAVA LAPSIA KOKO AJAN ALTAAN KÄYTÖN AIKANA.

WAARSCHUWING! HET GEBRUIK VAN EEN ZWEMBAD BRENGT MET ZICH MEE DAT DE VEILIGHEIDSVOORSCHRIFTEN DIE IN DE GEBRUIKS- EN ONDERHOUDSGIDS STAAN IN ACHT GENOMEN DIENEN TE WORDEN. OM VERDRINKING EN ANDERE ERNSTIGE VERWONDINGEN TE VOORKOMEN MOET GOED GELET WORDEN OP DE MOGELIJKHEID VAN ONVERWACHTE TOEGANG TOT HET ZWEMBAD DOOR KINDEREN ONDER DE 5 JAAR DOOR MAATREGELEN TE NEMEN OM DE TOEGANG VEILIG TE MAKEN. ZORG ER TIJDENS HET GEBRUIK VAN HET ZWEMBAD VOOR DAT ZIJ VOORTDUREND ONDER TOEZICHT VAN EEN VOLWASSENE STAAN.

AVVERTENZA! L'USO DI UNA PISCINA PRESUPPONE IL RISPETTO DELLE ISTRUZIONI DI SICUREZZA DESCRITTE NELLA GUIDA DI FUNZIONAMENTO E DI MANUTENZIONE; AL FINE DI EVITARE ANNEGAMENTI O EVENTUALI LESIONI GRAVI, SI RACCOMANDA DI PRESTARE PARTICOLARE ATTENZIONE ALLA POSSIBILITÀ DI ACCESSO INASPETTATA ALLA PISCINA DA PARTE DI BAMBINI DI ETÀ INFERIORE A 5 ANNI, RENDENDO IMPOSSIBILE TALE ACCESSO. DURANTE IL BAGNO, ASSICURARSI CHE I BAMBINI SIANO SOTTO LA COSTANTE SORVEGLIANZA DI UN ADULTO.

ATTENTION! L'UTILISATION D'UNE PISCINE IMPLIQUE LE RESPECT DES CONSIGNES DE SÉCURITÉ DÉCRITES DANS LA NOTICE D'ENTRETIEN ET D'UTILISATION. POUR PRÉVENIR TOUTE NOYADE OU AUTRES BLESSURES GRAVES, ACCORDER UNE ATTENTION PARTICULIÈRE À LA SÉCURISATION DE L'ACCÈS À LA PISCINE POUR LES ENFANTS DE MOINS DE 5 ANS ET, PENDANT LA PÉRIODE DE BAIGNADE, LES MAINTENIR EN PERMANENCE SOUS LA SURVEILLANCE D'UN ADULTE.

ΠΡΟΕΙΔΟΠΟΙΗΣΗ! Η ΧΡΗΣΗ ΜΙΑΣ ΠΙΣΙΝΑΣ ΠΡΟΫΠΟΘΕΤΕΙ ΣΥΜΜΟΡΦΩΣΗ ΜΕ ΤΙΣ ΟΔΗΓΙΕΣ ΑΣΦΑΛΕΙΑΣ ΠΟΥ ΠΕΡΙΓΡΑΦΟΝΤΑΙ ΣΤΙΣ ΟΔΗΓΙΕΣ ΛΕΙΤΟΥΡΓΙΑΣ ΚΑΙ ΣΥΝΤΗΡΗΣΗΣ. ΓΙΑ ΤΗΝ ΠΡΟΛΗΨΗ ΠΝΙΓΜΟΥ ΚΑΙ ΑΛΛΩΝ ΣΟΒΑΡΩΝ ΤΡΑΥΜΑΤΙΣΜΩΝ, ΔΩΣΤΕ ΙΔΙΑΙΤΕΡΗ ΠΡΟΣΟΧΗ ΣΤΗΝ ΠΙΘΑΝΟΤΗΤΑ ΑΠΡΟΒΛΕΠΤΗΣ ΠΡΟΣΒΑΣΗΣ ΣΤΗΝ ΠΙΣΙΝΑ ΑΠΟ ΠΑΙΔΙΑ ΚΑΤΩ ΤΩΝ 5 ΕΤΩΝ ΑΣΦΑΛΙΖΟΝΤΑΣ ΤΗΝ ΠΡΟΣΒΑΣΗ ΣΕ ΑΥΤΗΝ. ΚΑΤΑ ΤΗ ΔΙΑΡΚΕΙΑ ΤΗΣ ΚΟΛΥΜΒΗΣΗΣ, ΔΙΑΤΗΡΕΙΤΕ ΤΑ ΥΠΟ ΤΗ ΣΥΝΕΧΗ ΕΠΙΒΛΕΨΗ ΕΝΗΛΙΚΟΥ.

ВНИМАНИЕ! ПОЛЬЗОВАНИЕ БАССЕЙНОМ ПОДРАЗУМЕВАЕТ СОБЛЮДЕНИЕ ИНСТРУКЦИЙ ПО ТЕХНИКЕ БЕЗОПАСНОСТИ, ОПИСАННЫХ В РУКОВОДСТВЕ ПО ЭКСПЛУАТАЦИИ И ОБСЛУЖИВАНИЮ. ЧТОБЫ НИКТО НЕ УТОНУЛ И НЕ ПОЛУЧИЛ СЕРЬЕЗНЫХ ТРАВМ, ОБРАТИТЕ ОСОБОЕ ВНИМАНИЕ НА ВОЗМОЖНОСТЬ НЕОЖИДАННОГО ПОПАДАНИЯ В ПЛАВАТЕЛЬНЫЙ БАССЕЙН ДЕТЕЙ В ВОЗРАСТЕ ДО 5 ЛЕТ, ОБЕСПЕЧИВ БЕЗОПАСНЫЙ ДОСТУП В БАССЕЙН. ВО ВРЕМЯ КУПАНИЯ ДЕТИ ДОЛЖНЫ НАХОДИТЬСЯ ПОД ПОСТОЯННЫМ НАБЛЮДЕНИЕМ ВЗРОСЛЫХ.

OSTRZEŻENIE! UŻYCIE BASENU MUSI ODBYWAĆ SIĘ ZGODNIE Z PRZEPISAMI BEZPIECZEŃSTWA ZAWARTYMI W INSTRUKCJI OBSŁUGI I KONSERWACJI. ABY ZAPOBIEC UTONIĘCIU LUB WYSTĄPIENIU INNYCH POWAŻNYCH OBRAŻEŃ, PROSIMY ZWRÓCIĆ SZCZEGÓLNĄ UWAGĘ NA MOŻLIWOŚĆ NIEOCZEKIWANEGO DOSTĘPU DO BASENU DZIECI PONIŻEJ 5 ROKU ŻYCIA. ABY TEGO UNIKNĄĆ NALEŻY ZABEZPIECZYĆ DOSTĘP DO BASENU ORAZ CIĄGLE NADZOROWAĆ DZIECI PODCZAS KĄPIELI LUB UPEWNIĆ SIĘ, ŻE SĄ ONE NADZOROWANE PRZEZ DOROSŁYCH OPIEKUNÓW.

FIGYELMEZTETÉS! A MEDENCEKÉSZLET HASZNÁLATA SORÁN TARTSA BE A HASZNÁLATI ÉS KARBANTARTÁSI ÚTMUTATÓBAN FOGLALT BIZTONSÁGI UTASÍTÁSOKAT. A FULLADÁS MEGELŐZÉSE ÉRDEKÉBEN KÜLÖNÖSEN FIGYELJEN ODA AZ ÜSZÓMEDENCE 5 ÉVEN ALULI GYERMEKEK ÁLTALI NEM VÁRT HOZZÁFÉRÉSÉNEK LEHETŐSÉGÉRE, ÉS GONDOSKODJON ARRÓL, HOGY A GYERMEKEK NE FÉRHESSENEK A MEDENCÉHEZ, ILLETVE A FÜRDŐZÉS IDEJE ALATT FOLYAMATOSAN FELÜGYELJE ŐKET, VAGY GONDOSKODJON FELNŐTT ÁLTALI FELÜGYELETÜKRŐL.

VARNING! ATT ANVÄNDA EN POOL INNEBÄR ATT SÄKERHETSREGLERNA SOM FINNS I ANVÄNDNINGS- OCH UNDERHÅLLSMANUALERNA MÅSTE FÖLJAS.FÖR ATT UNDVIKA DRUNKNINGSOLYCKOR OCH ANDRA ALLVARLIGA SKADOR MÅSTE SPECIELL VIKT LÄGGAS VID SÄKRA TILLTRÄDET TILL POOLEN FÖR BARN UNDER 5 ÅR SÅ ATT DE INTE FÅR OVÄNTAT TILLTRÄDE TILL POOLEN. UNDER BADSTUNDER SE TILL ATT BARN ALLTID HAR EN VUXENS TILLSYN.

Actual product may vary from that shown on package.
Please read carefully and keep for future reference.
Made in China

O produto real pode variar do apresentado na embalagem.
Por favor leia cuidadosamente e guarde para referência futura.
Fabricado na China

El producto real podría variar respecto al mostrado en la caja.
Lea detenidamente y conserve este documento para consultas futuras.
Fabricado en China

Die Abbildung auf der Verpackung stellt möglicherweise nicht das vorliegende Produkt dar.
Bitte sorgfältig lesen und für späteres Nachschlagen aufbewahren.
Hergestellt in China

Varsinainen tuote voi olla erilainen kuin pakkauksessa näkyvä tuote.
Lue nämä tiedot huolellisesti ja säilytä mahdollista tulevaa tarvetta varten.
Valmistusmaa: Kiina

Het werkelijke product kan afwijken van het product dat is afgebeeld op de verpakking.
Zorgvuldig lezen en bewaren voor toekomstige referentie.
Made in China

Il prodotto reale può differire da quello mostrato sulla confezione.
Leggere attentamente e conservare per futuri riferimenti.
Prodotto in Cina

Le produit réel peut différer de celui présenté sur l'emballage.
À lire attentivement et à conserver pour consultation ultérieure.
Fabriqué en Chine

ΤΟ ΠΡΑΓΜΑΤΙΚΟ ΠΡΟΪΟΝ ΜΠΟΡΕΙ ΝΑ ΔΙΑΦΕΡΕΙ ΑΠΟ ΕΚΕΙΝΟ ΠΟΥ ΕΜΦΑΝΙΖΕΤΑΙ ΣΤΗ ΣΥΣΚΕΥΑΣΙΑ.
ΠΑΡΑΚΑΛΟΥΜΕ ΔΙΑΒΑΣΤΕ ΠΡΟΣΕΚΤΙΚΑ ΚΑΙ ΦΥΛΑΞΤΕ ΓΙΑ ΜΕΛΛΟΝΤΙΚΗ ΑΝΑΦΟΡΑ.
ΚΑΤΑΣΚΕΥΑΖΕΤΑΙ ΣΤΗΝ ΚΙΝΑ

Изделие может отличаться от его изображения на упаковке.
Внимательно изучите инструкции и сохраните их для дальнейшего использования в справочных целях.
Сделано в Китае

Rzeczywisty wygląd produktu może odbiegać od przedstawionego na opakowaniu.
Prosimy o dokładne przeczytanie i zachowanie tego dokumentu do późniejszego wglądu.
Wyprodukowano w Chinach

A tényleges termék eltérhet a csomagoláson ábrázolttól.
Alaposan olvassa el, és tegye félre, hogy a jövőben bármikor belenézhessen.
Származási hely: Kína

Dimensions-Capacities
Dimensões-Capacidades
Dimensiónes-Capacidades
Abmessungen-Fassungsvermögen

Mitat-tilavuus
Afmetingen-Inhoud
Dimensioni-Capacità
Dimensions-Capacités
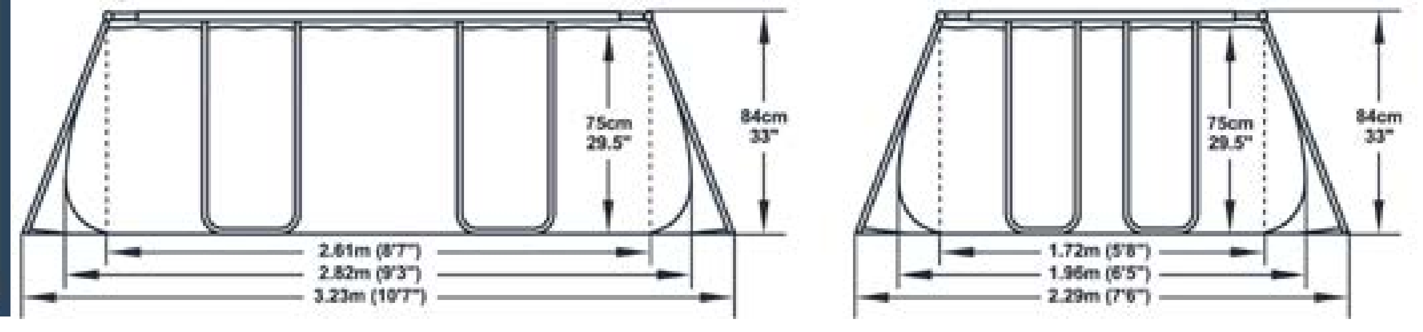
ΔΙΑΣΤΑΣΕΙΣ-ΧΩΡΗΤΙΚΟΤΗΤΑ
Размеры-Вместимость
Wymiary-Wydajność
Dimenziók-kapacitások