Installation usually takes approximately 3 hours with 2-3 people excluding earthworks and filling.
A instalação demora normalmente cerca de 3 horas com 2-3 pessoas excluindo trabalhos de remoção de solos e enchimento.
La instalación normalmente dura 3 horas si la llevan a cabo 2-3 personas, excluyendo las excavaciones y el llenado.
Für die Installation werden etwa 3 Stunden und 2-3 Personen benötigt, exklusive ggf. erforderlicher Bodenarbeiten und Befüllung.
Asennus kestää yleensä noin 3 tuntia, kun asennuksessa on mukana 2-3 henkilöä. Aikaan ei lueta mukaan uima-altaan sijoituspaikan maan käsittelyä ja altaan täyttämistä.
De installatie vergt meestal ongeveer 3 uur met 2-3 mensen exclusief grondwerken en vullen.
L'installazione generalmente può essere effettuata da 2-3 persone e richiede circa 3 ore, esclusa la preparazione e il riempimento del terreno.
L'installation prend habituellement 3 heures environ avec 2-3 personnes, à l'exclusion des ouvrages de terre et du remplissage.
Η ΕΓΚΑΤΑΣΤΑΣΗ ΣΥΝΗΘΩΣ ΑΠΑΙΤΕΙ ΠΕΡΙΠΟΥ 3 ΩΡΕΣ ΜΕ 2-3 ΑΤΟΜΑ ΕΞΑΙΡΩΝΤΑΣ ΤΙΣ ΧΩΜΑΤΟΥΡΓΙΚΕΣ ΕΡΓΑΣΙΕΣ ΚΑΙ ΤΗΝ ΠΛΗΡΩΣΗ.
Установка силами 2-3 человек обычно занимает приблизительно 3 часа, не считая земляных работ и наполнения бассейна водой.
Montaż zazwyczaj zajmuje około 3 godzin i wymaga 2-3 osób, z wyłączeniem prac ziemnych i napełniania.
A beszerelés általában 3 órát vesz igénybe, ha 2-3 ember végzi a földmunkákat és a feltöltést.

Do it yourself installation.
Instalação – faça você mesmo.
Instalación - hazlo tú mismo.
Zum Selbstaufbauen.
Tee se itse -asennus.
Doe het zelf Installatie.
Installazione fai da te.
Installation à faire soi-même.
ΕΓΚΑΤΑΣΤΑΣΗ «ΚΑΝΤΟ ΜΟΝΟΣ ΣΟΥ».
Выполните самостоятельную установку.
Samodzielny montaż.
Saját kezűleg összeszerelhető.

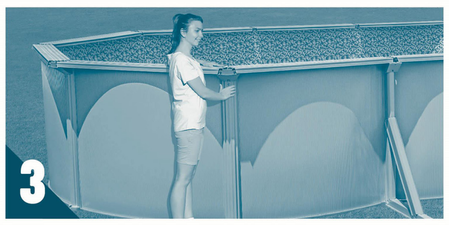

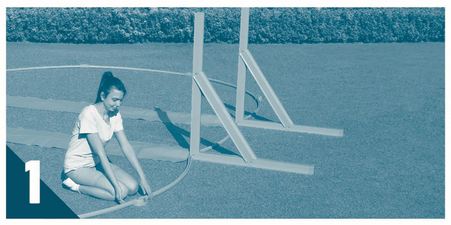

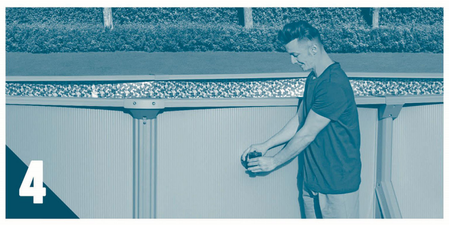

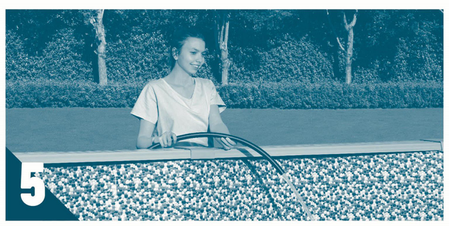

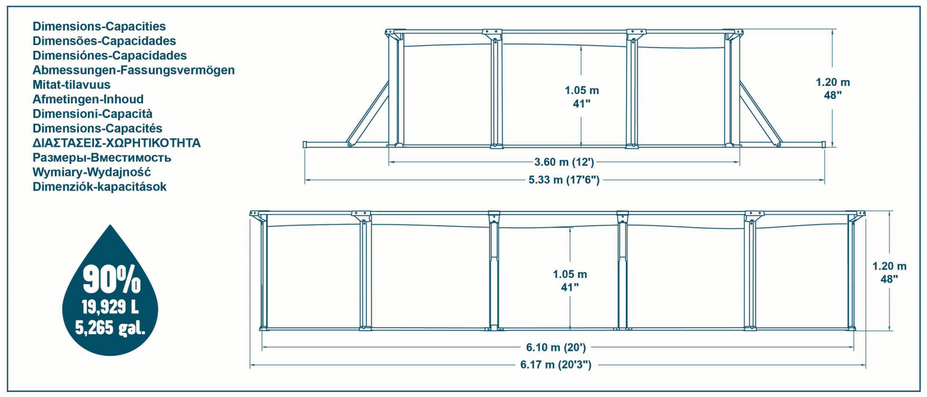

Tightness Class: W₀
Maximum leakage Litre per m² per day or mm per day: 0
WARNING: IN ORDER TO PREVENT CHILDREN FROM DROWNING, IT IS RECOMMENDED TO SECURE THE ACCESS TO THE POOL WITH A PROTECTION DEVICE.
Please consult the local building code for any applicable installation requirements.

Classe de Estanquicidade: W₀
Fugas Máximas Litros por m² por dia ou mm por dia: 0
ATENÇÃO: A FIM DE PREVENIR O AFOGAMENTO DE CRIANÇAS, RECOMENDA-SE QUE PROTEJA O ACESSO À PISCINA COM UM DISPOSITIVO DE PROTECÇÃO.
Por favor consulte o código de construção local quanto a requisitos de instalação aplicáveis.

Estanquidad (Clase): W₀
Fuga máxima Litros por m² por dia o mm por día: 0
ADVERTENCIA: PARA PREVENIR QUE LOS NIÑOS SE AHOGUEN, SE RECOMIENDA ASEGURAR EL ACCESO A LA PISCINA CON UN DISPOSITIVO DE PROTECCIÓN.
Consulte la normativa de construcción para conocer los requisitos de instalación aplicables.

Dichtheitsklasse: W₀
Maximale Leckage Liter je m² je Tag oder mm je Tag: 0
ACHTUNG: UM DAS ERTRINKEN VON KINDERN ZU VERHINDERN, WIRD EMPFOHLEN, DEN ZUGANG ZUM SCHWIMMBECKEN MIT EINER SCHUTZEINRICHTUNG ZU SICHERN.
Die Installation muss in Übereinstimmung mit allen anwendbaren Richtlinien erfolgen und kann Genehmigungen für Bau, Elektroinstallation, Geländesicherung etc. erfordern.

Tiiviysluokka: W₀
Enimmäisvuoto Litra/m²/päivä tai mm/päivä: 0
VAROITUS: JOTTA LAPSET EIVÄT HUKKUISI, SUOSITTELEMME ESTÄMÄÄN PÄÄSYN ALTAASEEN SUOJALAITTEELLA.
Tarkista mahdolliset voimassa olevat asennusvaatimukset paikallisista rakennussäädöksistä.

Dichtheidsklasse: W₀
Maximale lekkage Liter per m² per dag of mm per dag: 0
WAARSCHUWING: TEN EINDE VERDRINKING VAN KINDEREN TE VERMIJDEN, IS HET AANBEVOLEN OM DE TOEGANG TOT HET ZWEMBAD TE BEVEILIGEN MET EEN BESCHERMINGSELEMENT.
Raadpleeg de lokale bouwvoorschriften voor toepasselijke installatievereisten.

Classe di resistenza: W₀
Max perdite Litri al m² al giorno o mm d'acqua al giorno: 0
AVVERTENZA: PER EVITARE IL RISCHIO DI ANNEGAMENTO DEI BAMBINI, SI RACCOMANDA DI PROTEGGERE L'ACCESSO ALLA PISCINA CON UN DISPOSITIVO DI SICUREZZA.
Per i requisiti di installazione, consultare le normative edilizie nazionali.

Classe d'étanchéité: W₀
Pertes maximales litre par m² par jour ou mm par jour: 0
ATTENTION: POUR EVITER TOUTE NOYADE D'ENFANT, IL EST RECOMMANDE DE SECURISER L'ACCES AU BASSIN PAR UN DISPOSITIF DE PROTECTION.
Veuillez consulter le code du bâtiment local pour toute exigence liée à l'installation.

ΚΑΤΗΓΟΡΙΑ ΣΤΕΓΑΝΟΤΗΤΑΣ: W₀
ΜΕΓΙΣΤΗ ΔΙΑΡΡΟΗ ΛΙΤΡΑ ΑΝΑ Μ² ΑΝΑ ΗΜΕΡΑ Η ΜΜ ΑΝΑ ΗΜΕΡΑ: 0
ΠΡΟΕΙΔΟΠΟΙΗΣΗ: ΠΡΟΚΕΙΜΕΝΟΥ ΝΑ ΑΠΟΤΡΑΠΕΙ Ο ΠΝΙΓΜΟΣ ΠΑΙΔΙΩΝ, ΣΥΝΙΣΤΑΤΑΙ ΝΑ ΑΣΦΑΛΙΣΕΤΕ ΤΗΝ ΠΡΟΣΒΑΣΗ ΣΤΗΝ ΠΙΣΙΝΑ ΜΕ ΜΙΑ ΠΡΟΣΤΑΤΕΥΤΙΚΗ ΣΥΣΚΕΥΗ.
ΠΑΡΑΚΑΛΟΥΜΕ ΣΥΜΒΟΥΛΕΥΘΕΙΤΕ ΤΟΝ ΤΟΠΙΚΟ ΟΙΚΟΔΟΜΙΚΟ ΚΑΝΟΝΙΣΜΟ ΓΙΑ ΤΙΣ ΙΣΧΥΟΥΣΕΣ ΑΠΑΙΤΗΣΕΙΣ ΕΓΚΑΤΑΣΤΑΣΗΣ.

Класс герметичности: W₀
Максимальная утечка воды Один литр на кв. метр в день или один миллиметр в день: 0
ВНИМАНИЕ: ЧТОБЫ ПРЕДОТВРАТИТЬ ОПАСНОСТЬ УТОПЛЕНИЯ ДЕТЕЙ, РЕКОМЕНДУЕТСЯ ЗАБЛОКИРОВАТЬ ДОСТУП К БАССЕЙНУ ПРИ ПОМОЩИ ЗАЩИТНОГО УСТРОЙСТВА.
Сведения о действующих требованиях по установке бассейна можно узнать в местных строительных нормах и правилах.

Klasa szczelności: W₀
Maksymalny wyciek Litry na m² dziennie lub mm dziennie: 0
OSTRZEŻENIE: ABY ZAPOBIEC UTONIĘCIU, ZALECA SIĘ ZABEZPIECZENIE DOSTĘPU DZIECI DO BASENU PRZY POMOCY ODPOWIEDNICH URZĄDZEŃ OCHRONNYCH.
Zapoznaj się z lokalnymi przepisami budowlanymi w zakresie wymagań dotyczących instalacji.

Vízzáróság: W₀
Maximális szivárgás [l/m²/nap] vagy [mm/nap]: 0
FIGYELMEZTETÉS: A GYERMEKEK MEGFULLADÁSÁNAK ELKERÜLÉSE ÉRDEKÉBEN AJÁNLATOS A MEDENCÉHEZ VALÓ HOZZÁFÉRÉST VÉDŐESZKÖZZEL KORLÁTOZNI.
Bármilyen vonatkozó beszerelési követelménynyel kapcsolatban tájékozódjon a helyi építési kódexből.

Täthetsklass: W₀
Maximalt läckage Liter per m² per dag eller mm per dag: 0
VARNING: FÖR ATT FÖREBYGGA DRUNKNINGSOLYCKOR MED BARN, REKOMMENDERAR VI ATT SÄKRA TILLTRÄDET TILL POOLEN MED EN SKYDDSANORDNING.
Konsultera det lokala regelverket för byggnationer gällande alla tillämpliga krav på installationer.

Actual product may vary from that shown on package.
Please read carefully and keep for future reference.
Made in China

O produto real pode variar do apresentado na embalagem.
Por favor leia cuidadosamente e guarde para referência futura.
Fabricado na China

El producto real podría variar respecto al mostrado en la caja.
Lea detenidamente y conserve este documento para consultas futuras.
Fabricado en China

Die Abbildung auf der Verpackung stellt möglicherweise nicht das vorliegende Produkt dar.
Bitte sorgfältig lesen und für späteres Nachschlagen aufbewahren.
Hergestellt in China

Varsinainen tuote voi olla erilainen kuin pakkauksessa näkyvä tuote.
Lue nämä tiedot huolellisesti ja säilytä mahdollista tulevaa tarvetta varten.
Valmistusmaa: Kiina

Het werkelijke product kan afwijken van het product dat is afgebeeld op de verpakking.
Zorgvuldig lezen en bewaren voor toekomstige referentie.
Made in China

Il prodotto reale può differire da quello mostrato sulla confezione.
Leggere attentamente e conservare per futuri riferimenti.
Prodotto in Cina

Le produit réel peut différer de celui présenté sur l'emballage.
À lire attentivement et à conserver pour consultation ultérieure.
Fabriqué en Chine

ΤΟ ΠΡΑΓΜΑΤΙΚΟ ΠΡΟΪΟΝ ΜΠΟΡΕΙ ΝΑ ΔΙΑΦΕΡΕΙ ΑΠΟ ΕΚΕΙΝΟ ΠΟΥ ΕΜΦΑΝΙΖΕΤΑΙ ΣΤΗ ΣΥΣΚΕΥΑΣΙΑ.
ΠΑΡΑΚΑΛΟΥΜΕ ΔΙΑΒΑΣΤΕ ΠΡΟΣΕΚΤΙΚΑ ΚΑΙ ΦΥΛΑΞΤΕ ΓΙΑ ΜΕΛΛΟΝΤΙΚΗ ΑΝΑΦΟΡΑ.
ΚΑΤΑΣΚΕΥΑΖΕΤΑΙ ΣΤΗΝ ΚΙΝΑ

Изделие может отличаться от его изображения на упаковке.
Внимательно изучите инструкции и сохраните их для дальнейшего использования в справочных целях.
Сделано в Китае

Rzeczywisty wygląd produktu może odbiegać od przedstawionego na opakowaniu.
Prosimy o dokładne przeczytanie i zachowanie tego dokumentu do późniejszego wglądu.
Wyprodukowano w Chinach

A tényleges termék eltérhet a csomagoláson ábrázolttól.
Alaposan olvassa el, és tegye félre, hogy a jövőben bármikor belenézhessen.
Származási hely: Kína

WARNING! THE USE OF A SWIMMING POOL IMPLIES COMPLIANCE WITH THE SAFETY INSTRUCTIONS DESCRIBED IN THE OPERATING AND MAINTENANCE GUIDE. IN ORDER TO PREVENT DROWNING OR OTHER SERIOUS INJURIES, PAY PARTICULAR ATTENTION TO THE POSSIBILITY OF UNEXPECTED ACCESS TO THE SWIMMING POOL BY CHILDREN UNDER 5 YEARS BY SECURING THE ACCESS TO IT, AND, DURING THE BATHING PERIOD, KEEP THEM UNDER CONSTANT ADULT SUPERVISION.
ATENÇÃO! A UTILIZAÇÃO DE UMA PISCINA IMPLICA CONFORMIDADE COM AS INSTRUÇÕES DE SEGURANÇA DESCRITAS NO GUIA DE FUNCIONAMENTO E MANUTENÇÃO; DE FORMA A EVITAR AFOGAMENTO OU OUTROS FERIMENTOS, TENHA ESPECIAL ATENÇÃO À POSSIBILIDADE DE ACESSO INESPERADO À PISCINA POR CRIANÇAS DE IDADE INFERIOR A 5 ANOS BLOQUEANDO COM SEGURANÇA O ACESSO À MESMA. DURANTE O PERÍODO DE BANHOS, MANTENHA-AS SOB SUPERVISÃO CONSTANTE POR ADULTOS.
¡ADVERTENCIA! EL USO DE UNA PISCINA IMPLICA EL CUMPLIMIENTO DE LAS INSTRUCCIONES DE SEGURIDAD DESCRITAS EN EL MANUAL DE USO Y MANTENIMIENTO; PARA EVITAR AHOGAMIENTO Y OTRAS LESIONES GRAVES, PRESTE ESPECIAL ATENCIÓN A LA POSIBILIDAD DE UN ACCESO INESPERADO A LA PISCINA POR PARTE DE NIÑOS MENORES DE 5 AÑOS ASEGURANDO EL ACCESO A ELLA Y, DURANTE EL PERÍODO DE BAÑO, SUPERVÍSELOS CONSTANTEMENTE.
ACHTUNG! DIE VERWENDUNG EINES SCHWIMMBECKEN-BAUSATZES SETZT VORAUS, DASS ER MIT DEN SICHERHEITSVORSCHRIFTEN ÜBEREINSTIMMT, DIE IN DER BETRIEBS- UND WARTUNGSANLEITUNG BESCHRIEBEN SIND. UM EIN ERTRINKEN ODER ANDERE ERNSTHAFTE VERLETZUNGEN ZU VERHINDERN, WIRD BESONDERE AUFMERKSAMKEIT DARAUF GERICHTET, DEN ZUGANG ZUM SCHWIMMBECKEN ZU SICHERN, DA SICH KINDER UNTER 5 JAHREN UNERWARTET ZUGANG ZUM SCHWIMMBECKEN VERSCHAFFEN KÖNNEN, UND BEIM BADEN WERDEN DIE KINDER UNUNTERBROCHEN VON EINER ERWACHSENEN AUFSICHTSPERSON BEAUFSICHTIGT.
VAROITUS! UIMA-ALTAAN KÄYTTÖ OSOITTAA, ETTÄ KÄYTTÄJÄ NOUDATTAA ALTAAN KÄYTTÖ- JA HUOLTO-OHJEISSA KUVATTUJA OHJEITA. HUKKUMISEN JA VAKAVIEN ONNETTOMUUKSIEN VÄLTTÄMISEKSI ON TÄRKEÄÄ VARMISTAA, ETTÄ ALLE 5-VUOTIAAT LAPSET EIVÄT VOI HUOMAAMATTA PÄÄSTÄ ALTAASEEN. AIKUISTEN ON VALVOTTAVA LAPSIA KOKO AJAN ALTAAN KÄYTÖN AIKANA.
WAARSCHUWING! HET GEBRUIK VAN EEN ZWEMBAD BRENGT MET ZICH MEE DAT DE VEILIGHEIDSVOORSCHRIFTEN DIE IN DE GEBRUIKS- EN ONDERHOUDSGIDS STAAN IN ACHT GENOMEN DIENEN TE WORDEN. OM VERDRINKING EN ANDERE ERNSTIGE VERWONDINGEN TE VOORKOMEN MOET GOED GELET WORDEN OP DE MOGELIJKHEID VAN ONVERWACHTE TOEGANG TOT HET ZWEMBAD DOOR KINDEREN ONDER DE 5 JAAR DOOR MAATREGELEN TE NEMEN OM DE TOEGANG VEILIG TE MAKEN. ZORG ER TIJDENS HET GEBRUIK VAN HET ZWEMBAD VOOR DAT ZIJ VOORTDUREND ONDER TOEZICHT VAN EEN VOLWASSENE STAAN.
AVVERTENZA! L'USO DI UNA PISCINA PRESUPPONE IL RISPETTO DELLE ISTRUZIONI DI SICUREZZA DESCRITTE NELLA GUIDA DI FUNZIONAMENTO E DI MANUTENZIONE; AL FINE DI EVITARE ANNEGAMENTI O EVENTUALI LESIONI GRAVI, SI RACCOMANDA DI PRESTARE PARTICOLARE ATTENZIONE ALLA POSSIBILITÀ DI ACCESSO INASPETTATA ALLA PISCINA DA PARTE DI BAMBINI DI ETÀ INFERIORE A 5 ANNI, RENDENDO IMPOSSIBILE TALE ACCESSO. DURANTE IL BAGNO, ASSICURARSI CHE I BAMBINI SIANO SOTTO LA COSTANTE SORVEGLIANZA DI UN ADULTO.
ATTENTION! L'UTILISATION D'UNE PISCINE IMPLIQUE LE RESPECT DES CONSIGNES DE SÉCURITÉ DÉCRITES DANS LA NOTICE D'ENTRETIEN ET D'UTILISATION. POUR PRÉVENIR TOUTE NOYADE OU AUTRES BLESSURES GRAVES, ACCORDER UNE ATTENTION PARTICULIÈRE À LA SÉCURISATION DE L'ACCÈS À LA PISCINE POUR LES ENFANTS DE MOINS DE 5 ANS ET, PENDANT LA PÉRIODE DE BAIGNADE, LES MAINTENIR EN PERMANENCE SOUS LA SURVEILLANCE D'UN ADULTE.
ΠΡΟΕΙΔΟΠΟΙΗΣΗ! Η ΧΡΗΣΗ ΜΙΑΣ ΠΙΣΙΝΑΣ ΠΡΟΫΠΟΘΕΤΕΙ ΣΥΜΜΟΡΦΩΣΗ ΜΕ ΤΙΣ ΟΔΗΓΙΕΣ ΑΣΦΑΛΕΙΑΣ ΠΟΥ ΠΕΡΙΓΡΑΦΟΝΤΑΙ ΣΤΙΣ ΟΔΗΓΙΕΣ ΛΕΙΤΟΥΡΓΙΑΣ ΚΑΙ ΣΥΝΤΗΡΗΣΗΣ. ΓΙΑ ΤΗΝ ΠΡΟΛΗΨΗ ΠΝΙΓΜΟΥ ΚΑΙ ΑΛΛΩΝ ΣΟΒΑΡΩΝ ΤΡΑΥΜΑΤΙΣΜΩΝ, ΔΩΣΤΕ ΙΔΙΑΙΤΕΡΗ ΠΡΟΣΟΧΗ ΣΤΗΝ ΠΙΘΑΝΟΤΗΤΑ ΑΠΡΟΒΛΕΠΤΗΣ ΠΡΟΣΒΑΣΗΣ ΣΤΗΝ ΠΙΣΙΝΑ ΑΠΟ ΠΑΙΔΙΑ ΚΑΤΩ ΤΩΝ 5 ΕΤΩΝ ΑΣΦΑΛΙΖΟΝΤΑΣ ΤΗΝ ΠΡΟΣΒΑΣΗ ΣΕ ΑΥΤΗΝ. ΚΑΤΑ ΤΗ ΔΙΑΡΚΕΙΑ ΤΗΣ ΚΟΛΥΜΒΗΣΗΣ, ΔΙΑΤΗΡΕΙΤΕ ΤΑ ΥΠΟ ΤΗ ΣΥΝΕΧΗ ΕΠΙΒΛΕΨΗ ΕΝΗΛΙΚΟΥ.
ВНИМАНИЕ! ПОЛЬЗОВАНИЕ БАССЕЙНОМ ПОДРАЗУМЕВАЕТ СОБЛЮДЕНИЕ ИНСТРУКЦИЙ ПО ТЕХНИКЕ БЕЗОПАСНОСТИ, ОПИСАННЫХ В РУКОВОДСТВЕ ПО ЭКСПЛУАТАЦИИ И ОБСЛУЖИВАНИЮ. ЧТОБЫ НИКТО НЕ УТОНУЛ И НЕ ПОЛУЧИЛ СЕРЬЕЗНЫХ ТРАВМ, ОБРАТИТЕ ОСОБОЕ ВНИМАНИЕ НА ВОЗМОЖНОСТЬ НЕОЖИДАННОГО ПОПАДАНИЯ В ПЛАВАТЕЛЬНЫЙ БАССЕЙН ДЕТЕЙ В ВОЗРАСТЕ ДО 5 ЛЕТ, ОБЕСПЕЧИВ БЕЗОПАСНЫЙ ДОСТУП В БАССЕЙН. ВО ВРЕМЯ КУПАНИЯ ДЕТИ ДОЛЖНЫ НАХОДИТЬСЯ ПОД ПОСТОЯННЫМ НАБЛЮДЕНИЕМ ВЗРОСЛЫХ.
OSTRZEŻENIE! UŻYCIE BASENU MUSI ODBYWAĆ SIĘ ZGODNIE Z PRZEPISAMI BEZPIECZEŃSTWA ZAWARTYMI W INSTRUKCJI OBSŁUGI I KONSERWACJI. ABY ZAPOBIEC UTONIĘCIU LUB WYSTĄPIENIU INNYCH POWAŻNYCH OBRAŻEŃ, PROSIMY ZWRÓCIĆ SZCZEGÓLNĄ UWAGĘ NA MOŻLIWOŚĆ NIEOCZEKIWANEGO DOSTĘPU DO BASENU DZIECI PONIŻEJ 5 ROKU ŻYCIA. ABY TEGO UNIKNĄĆ NALEŻY ZABEZPIECZYĆ DOSTĘP DO BASENU ORAZ CIĄGLE NADZOROWAĆ DZIECI PODCZAS KĄPIELI LUB UPEWNIĆ SIĘ, ŻE SĄ ONE NADZOROWANE PRZEZ DOROSŁYCH OPIEKUNÓW.
FIGYELMEZTETÉS! A MEDENCEKÉSZLET HASZNÁLATA SORÁN TARTSA BE A HASZNÁLATI ÉS KARBANTARTÁSI ÚTMUTATÓBAN FOGLALT BIZTONSÁGI UTASÍTÁSOKAT. A FULLADÁS MEGELŐZÉSE ÉRDEKÉBEN KÜLÖNÖSEN FIGYELJEN ODA AZ ÚSZÓMEDENCE 5 ÉVEN ALULI GYERMEKEK ÁLTALI NEM VÁRT HOZZÁFÉRÉSÉNEK LEHETŐSÉGÉRE, ÉS GONDOSKODJON ARRÓL, HOGY A GYERMEKEK NE FÉRHESSENEK A MEDENCÉHEZ, ILLETVE A FÜRDŐZÉS IDEJE ALATT FOLYAMATOSAN FELÜGYELJE ŐKET, VAGY GONDOSKODJON FELNŐTT ÁLTALI FELÜGYELETÜKRŐL.
VARNING! ATT ANVÄNDA EN POOL INNEBÄR ATT SÄKERHETSREGLERNA SOM FINNS I ANVÄNDNINGS- OCH UNDERHÅLLSMANUALERNA MÅSTE FÖLJAS.FÖR ATT UNDVIKA DRUNKNINGSOLYCKOR OCH ANDRA ALLVARLIGA SKADOR MÅSTE SPECIELL VIKT LÄGGAS VID SÄKRA TILLTRÄDET TILL POOLEN FÖR BARN UNDER 5 ÅR SÅ ATT DE INTE FÅR OVÄNTAT TILLTRÄDE TILL POOLEN. UNDER BADSTUNDER SE TILL ATT BARN ALLTID HAR EN VUXENS TILLSYN.

Chemical tablets not included.
Pastilhas de químicos não incluídas.
Pastillas químicas no incluidas.
Tabletten sind nicht enthalten.
Kemikaalitabletit eivät sisälly pakkaukseen.
Chemische tabletten niet inbegrepen.
Pastiglie chimiche non incluse.
Comprimés chimiques non inclus.
ΤΑ ΧΗΜΙΚΑ ΔΙΣΚΙΑ (ΤΑΜΠΛΕΤΕΣ) ΔΕΝ ΠΕΡΙΛΑΜΒΑΝΟΝΤΑΙ.
Таблетки химических средств комплект не входят.
Brak tabletek chemicznych w zestawie.
Tisztítótablettákat nem tartalmaz.

Aboveground swimming pool kit
Kit de piscina superior ao solo
Kit de piscina elevada
Bausatz für auf dem Boden aufgestelltes Schwimmbecken
Maanpäällinen uima-allassetti
Kit voor bovengronds zwembad
Kit piscina fuori terra
Kit piscine à poser sur le sol
ΚΙΤ ΠΙΣΙΝΑΣ ΕΠΙΦΑΝΕΙΑΣ
Наземный плавательный бассейн в комплекте
Naziemny zestaw basenu
Földfelszín feletti úszómedence-készlet

bestwaycorp.com/support

Contents: One pool, sand filter pump, skimmer, ladder, pool cover, ground cloth, ChemConnect™ dispenser, repair patch
Conteúdo: Uma piscina, bomba de filtragem com areia, skimmer, escada, tampa de cobertura, forro de pavimento, Doseador ChemConnect™, remendo de reparação
Contenido: Una piscina, bomba de filtrado de arena, recogehojas, escalera, cubierta para la piscina, tela para el suelo, Dosificador ChemConnect™, parche de reparación
Inhalt: Ein Pool, eine Sandfilterpumpe, Skimmer, eine Leiter, eine Poolabdeckung, eine Bodenplane, ChemConnect™ Dosierer, Reparaturflicken
Sisältö: Yksi allas, hiekansuodatinpumppu, roskahaavi, tikkaat, allaspeitto, maakangas, ChemConnect™-jakelija, korjauspaikka
Inhoud: Één zwembad, zandfilterpomp, skimmer, trapje, afdekzeil, grondzeil, ChemConnect™-dispenser, reparatieplakker
Contenuto: Una piscina, una pompa con filtro a sabbia, skimmer, una scaletta, un telo copripiscina, un tappeto, Erogatore ChemConnect™, toppa di riparazione
Contenus: Une piscine, une pompe de filtration du sable, épuisette, une échelle, une bâche de couverture, un tapis de sol, Distributeur ChemConnect™, une rustine
ΠΕΡΙΕΧΟΜΕΝΑ: ΜΙΑ ΠΙΣΙΝΑ, ΑΝΤΛΙΑ ΦΙΛΤΡΟΥ ΑΜΜΟΥ, ΑΠΟΧΗ ΕΠΙΦΑΝΕΙΑΣ, ΣΚΑΛΑ, ΚΑΛΥΜΜΑ ΠΙΣΙΝΑΣ, ΚΑΛΥΜΜΑ ΕΠΙΣΤΡΩΣΗΣ, CHEMCONNECT™ ΔΙΑΝΕΜΗΤΗΣ, ΕΠΙΡΑΜΜΑ ΕΠΙΣΚΕΥΗΣ
В комплект входят: Один бассейн, фильтр от песка и насос, скиммер, лестница, покрытие бассейна, подложка под бассейн, Дозатор ChemConnect™, ремонтная заплата
W zestawie: Jeden basen, pompka filtrująca, siatka, drabina, pokrywa, wyścielenie na podłoże, Dozownik ChemConnect™, łata do naprawy
Tartalom: Egy medence, homokszűrő-szivattyú, medencei szűrő, létra, medenceborítás, medencealátét, ChemConnect™ adagoló, javítótapasz

Bestway manufacturer's warranty begins on the date of purchase and lasts for a period of 1 year for the pool liner and pump, 730 days for the steel wall and 90 days for all other components of the pool set, unless local regulation states otherwise.
A garantia do fabricante Bestway tem início a partir da data de compra e tem a duração de 1 ano para o forro e bomba da piscina, 730 dias para a parede de aço e 90 dias para todos os outros componentes do conjunto de piscina, a não ser que os regulamentos locais afirmem o contrário.
La garantía de fabricación de Bestway entra en vigor en la fecha de compra y tiene una vigencia de 1 año para el revestimiento de la piscina y la bomba, de 730 días para la pared de acero y de 90 días para todos los otros componentes del set de piscina, a menos que las normas locales lo establezcan de otro modo.
Die Bestway® Herstellergewährleistung beginnt mit dem Kaufdatum und ihre Dauer beträgt 1 Jahr für die Innenverkleidung und die Pumpe, 730 Tage für die Stahlwand und 90 Tage für alle anderen Komponenten des Pool-Sets, sofern lokale Vorschriften nichts anderes bestimmen.
Bestwayn valmistajan takuu alkaa ostopäivästä ja kestää 1 vuoden altaan vuorauksen ja pumpun osalta, 730 päivää terässeinän osalta ja 90 päivää kaikkien muiden allassetin komponenttien osalta, elleivät paikalliset säädökset määrää muuta.
De fabrieksgarantie van Bestway start op de datum van aankoop en is gedurende 1 jaar geldig voor de zwembadbekleding, 730 dagen voor de stalen wand en 90 dagen voor alle andere componenten van de zwembadset, tenzij de plaatselijke regelgeving het anders stelt.
La garanzia del produttore Bestway è valida dalla data di acquisto e dura 1 anno per la pompa e il rivestimento della piscina, 730 giorni per il telaio in acciaio e 90 giorni per tutti gli altri componenti, salvo disposizione contraria della normativa locale.
La garantie du fabricant Bestway est valable à compter de la date d'achat et dure pendant une période d'1 an pour la bâche et la pompe de la piscine, 730 jours pour la paroi en acier et 90 jours pour tous les autres composants de l'ensemble piscine, sauf dispositions contraires de la réglementation locale.
Η ΕΓΓΥΗΣΗ ΤΟΥ ΚΑΤΑΣΚΕΥΑΣΤΗ BESTWAY ΞΕΚΙΝΑ ΝΑ ΙΣΧΥΕΙ ΑΠΟ ΤΗΝ ΗΜΕΡΟΜΗΝΙΑ ΑΓΟΡΑΣ ΚΑΙ ΕΧΕΙ ΔΙΑΡΚΕΙΑ 1 ΧΡΟΝΟ ΓΙΑ ΤΗΝ ΕΠΕΝΔΥΣΗ ΤΗΣ ΠΙΣΙΝΑΣ ΚΑΙ ΤΗΝ ΑΝΤΛΙΑ, 730 ΗΜΕΡΕΣ ΓΙΑ ΤΟ ΧΑΛΥΒΔΙΝΟ ΤΟΙΧΩΜΑ ΚΑΙ 90 ΗΜΕΡΕΣ ΓΙΑ ΟΛΑ ΤΑ ΑΛΛΑ ΕΞΑΡΤΗΜΑΤΑ ΤΗΣ ΠΙΣΙΝΑΣ, ΕΚΤΟΣ ΕΑΝ Η ΤΟΠΙΚΗ ΝΟΜΟΘΕΣΙΑ ΟΡΙΖΕΙ ΔΙΑΦΟΡΕΤΙΚΑ.
Гарантия производителя от компании Bestway действует в течение 1 года, начиная с дня приобретения, для лайнера и насоса бассейна, 730 дней для стальной стенки и 90 дней для всех других компонентов комплекта бассейна, если местное законодательство не предусматривает иное.
Okres obowiązywania gwarancji producenta Bestway rozpoczyna się w dniu zakupu i trwa 1 rok w przypadku wykładziny i pompy basenu, 730 dni w przypadku stalowych ścian oraz 90 dni w przypadku wszystkich innych elementów zestawu basenu, chyba że przepisy prawa stanowią inaczej.
A Bestway gyártói jótállás a vásárlás napján veszi kezdetét, és a medencebevonatra és -szivattyúra 1 évig érvényes, 730 napig az acélfalra, valamint 90 napig a medencekészlet összes egyéb tartozékára, hacsak a helyi előírások másképp nem rendelkeznek.

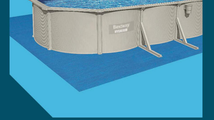

Type of filter medium: Silica sand
- Silica's effective size (in mm): #20 silica sand, 0.45-0.85mm
- Height and weight of filter media within the filter: Approximately at 2/3 of its height, between the marks "MAX" and "MIN", approximately 36kg.

Turbidity reduction efficiency TBR (%): 50%
Retained mass in g (DP 20 test): 50g
Limit clean value: Backwash before each time to use, replace silica sand when the pressure is greater than 0.45Bar (6.5PSI)
Nominal flow rate:
- Pump's water flow rate (pump capacity): 5,678L/h (1,500gal./h; 5.5m³/h)
- Integrated pool system water flow rate (system flow rate): 4,920L/h (1,300gal./h; 4.5m³/h)

Tipo de media de filtro: Areia de silica
- Tamanho efectivo da silica (em mm): #20 areia de silica, 0,45-0,85mm
- Altura e peso do meio filtrante no filtro: Aproximadamente a 2/3 do seu peso, entre as marcas "MAX" e "MIN", aproximadamente 36kg.

Eficiência de redução de turbidez TBR (%): 50%
Massa retida em g (Teste DP 20): 50g
Valor de limpeza limite: Realize a retro-lavagem antes de cada utilização, substitua a areia de silica quando a pressão for superior a 0.45Bar (6.5PSI)
Taxa de fluxo nominal:
- Taxa de fluxo de água da bomba (capacidade da bomba): 5.678L/h (1.500gal./h; 5.5m³/h)
- Taxa de fluxo de água do sistema integrado da piscina (taxa de fluxo do sistema): 4.920L/h (1.300gal./h; 4.5m³/h)

Tipo de medio de filtrado: Arena de silice
- Tamaño eficaz del silice (en mm): #20 arena de silice 0,45-0,85 mm
- Altura y peso del medio de filtrado dentro del filtro: Aproximadamente a 2/3 de su altura, entre las marcas "MAX" and "MIN", aprox. 36 kg.

Eficacia de reducción de la turbidez TBR (%): 50 %
Masa retenida en g (prueba DP 20): 50 g
Valor de limpieza limite: Retrolavado antes de cada uso, cambiar la arena de silice cuando la presión supera los 0.45 Bar (6.5PSI)
Caudal nominal:
- Caudal del agua de la bomba (capacidad de la bomba): 5.678 l/h (1.500 gal./h; 5.5 m³/h)
- Caudal integrado del agua del sistema de piscina (caudal del sistema): 4.920 l/h (1.300 gal./h; 4.5 m³/h)

Art des Filtermediums: Quarzsand
- Empfohlene Körnung des Quarzsandes (in mm): #20 Quarzsand, 0,45-0,85 mm
- Höhe und Gewicht der Füllmenge innerhalb des Filters: Etwa bei 2/3 seiner Höhe, zwischen den Markierungen „MAX" und „MIN", etwa 36 kg.

Effizienz bei der Trübungsreduktion TBR (%): 50 %
Zurückgehaltene Masse in g (DP 20 Test): 50 g
**Reinigungshinweis: Rückspülung vor jeder An